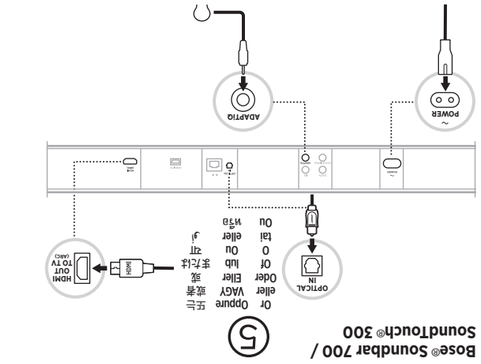

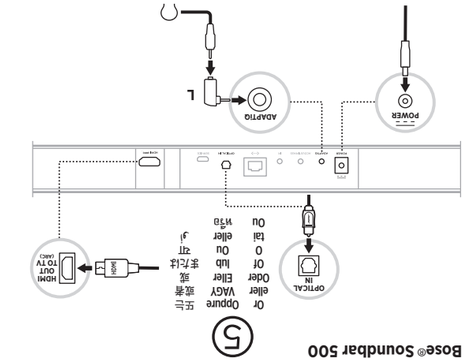

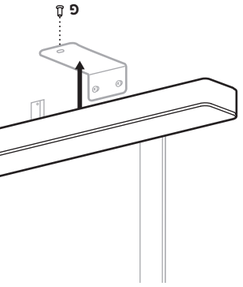

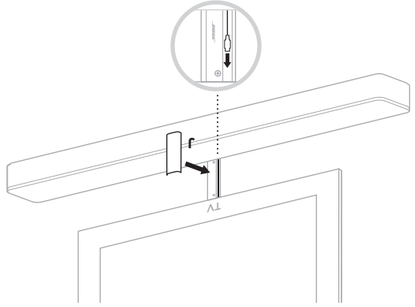

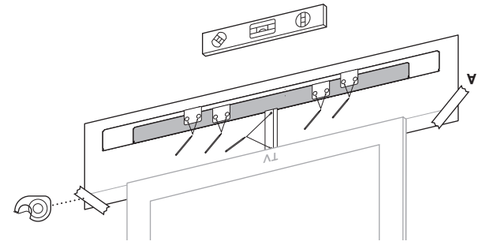

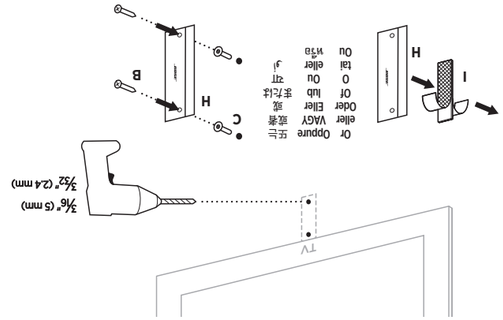

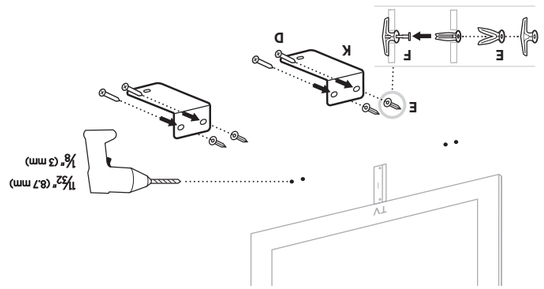

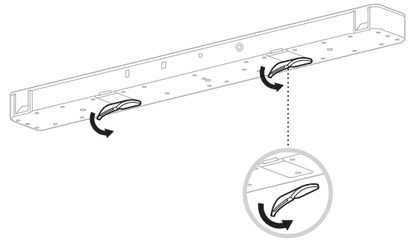

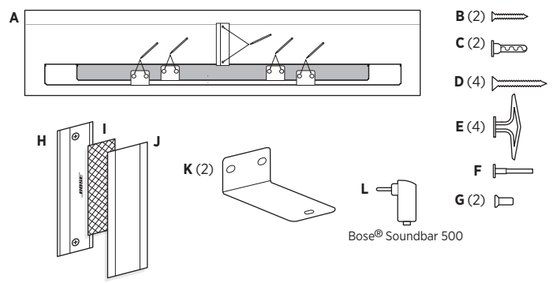

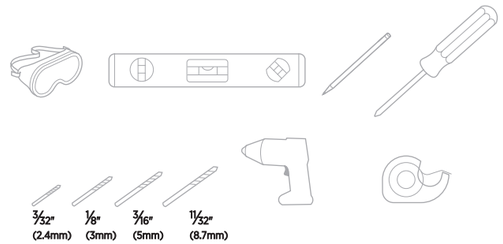

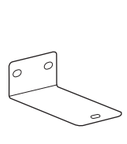

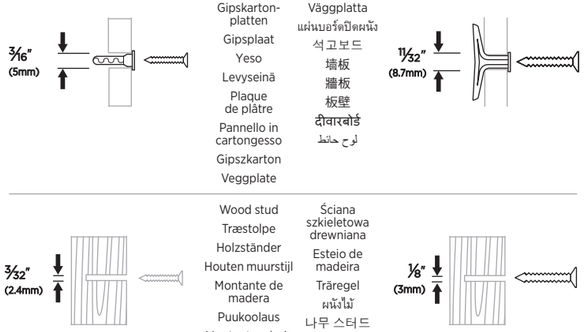

Not designed for masonry surfaces. • Ikke designet til at bruges på murværk. • Nicht für Mauerwerk geeignet. • Niet bestemd voor metselwerk. • No está diseñado para superficies de mampostería. • Ei tarkoitettu tiilipinnoille. • Non conçu pour les surfaces en maçonnerie. • Non progettato per superfici in muratura. • Nem alkalmas téglafalra szereléshez. • Ikke beregnet på muroverflater. • Produkt nie jest przeznaczony do powierzchni murowanych. • Não projetado para superfícies de alvenaria. • Inte till för användning på steniga ytor. • ไม่ได้ออกแบบสำหรับพื้นผิวที่เป็นอิฐ • 석조 표면에는 사용할 수 없음. • 非设计用于砌体表面。 • 非設計用於砌體表面。 • 本製品は、コンクリート壁用には設計されていません。 • चिनाई सतहों के लिए नहीं बनाया गया है। • غير مصمم لأسطح البناء.

?

BOSE® SOUNDBAR 700:
worldwide.Bose.com/Support/SB700

BOSE® SOUNDBAR 500:
worldwide.Bose.com/Support/SB500

SOUNDTOUCH® 300:
global.Bose.com/Support/ST300

©2018 Bose Corporation, The Mountain,
Framingham, MA 01701-9168 USA
AM806657-0010 Rev. 00

SOUNDBAR WALL BRACKET

Please read and keep all safety and use instructions. • Læs og opbevar venligst alle sikkerheds- og brugsinstruktioner. • Bitte lesen Sie alle Sicherheitshinweise und Gebrauchsanleitungen durch und bewahren Sie sie auf. • Lees alle veiligheidsinstructies en de gebruiksaanwijzing door en bewaar deze. • Lea y conserve todas las instrucciones de uso y seguridad. • Lue ja säilytä kaikki turvallisuus- ja käyttöohjeet. • Lisez toutes les consignes de sécurité et les instructions d'utilisation. • Leggere e conservare tutte le istruzioni per la sicurezza e per l'uso. • Kérjük, olvassa el és tartsa be a biztonsági és használati utasításokat. • Les og ta vare på alle sikkerhets- og bruksinstruksjoner. • Należy zapoznać się ze wszystkimi zaleceniami dotyczącymi bezpieczeństwa oraz instrukcjami użytkowania i zachować je. • Leia e guarde todas as instruções de segurança importantes. • Läs igenom och spara alla anvisningar om säkerhet och användning. • โปรดอ่านและเก็บคำแนะนำด้านความปลอดภัยและการใช้งานทั้งหมดไว้ • 모든 안전 및 사용 지침을 읽고 보관하십시오. • 请阅读并保留所有安全和使用说明。 • 請閱讀並保管好所有安全和使用指示。 • 安全上の留意項目および使用方法をよく読み、それに従ってください。 • कृपया सभी सुरक्षा एवं इस्तेमाल के निर्देशों को पढ़ें व उनका पालन करें। • कृपया सभी सुरक्षा एवं इस्तेमाल के निर्देशों को पढ़ें व उनका पालन करें। • يُرجى قراءة كُل التعليمات الخاصة بالسلامة والاستخدام والاحتفاظ بها.

ENGLISH

Please read and keep all safety and use instructions.

Important Safety Instructions

Contains small parts which may be a choking hazard. Not suitable for children under age 3.

Do NOT make unauthorized alterations to this product.

The Bose® Sound Bar Wall Bracket wall mounting kit is only for use with the Bose® Soundbar 700, Bose® Soundbar 500 and SoundTouch® 300 soundbar.

Only use the mounting hardware supplied with this product.

Do not mount on surfaces that are not sturdy, or that have hazards concealed behind them, such as electrical wiring or plumbing. If you are not sure about installing the bracket, contact a qualified professional installer. Ensure the bracket is installed according to local building codes.

Only for mounting on the following surfaces:

- Wallboard ≥ 3/8" (10mm)
  - If mounted on surfaces other than stated above please contact a professional installer.

Due to ventilation requirements, Bose does not recommend placing the product in a confined space such as in a wall cavity or in an enclosed cabinet.

Do not place or install the bracket or product near any heat sources, such as fireplaces, radiators, heat registers or other apparatus (including amplifiers) that produce heat.

Warranty Information

This product is covered by a limited warranty from Bose. For warranty details, visit global.Bose.com/warranty

China Importer: Bose Electronics (Shanghai) Company Limited, Part C, Plan 9, No. 353 North Riying Road, China (Shanghai) Pilot Free Trade Zone

EU Importer: Bose Products B.V., Gorslaan 60, 1441 RG Purmerend, The Netherlands

Mexico Importer: Bose de México, S. de R.L. de C.V., Paseo de las Palmas 405-204, Lomas de Chapultepec, 11000 México.
Phone Number: +5255 (5202) 3545

Taiwan Importer: Bose Taiwan Branch, 9F-A1, No.10, Section 3, Minsheng East Road, Taipei City 104, Taiwan. Phone Number: +886-2-2514 7676

U.S. Phone Number: 1-877-230-5639

© 2018 Bose Corporation. No part of this work may be reproduced, modified, distributed, or otherwise used without prior written permission.

DANSK

Læs og opbevar venligst alle sikkerheds- og brugsinstruktioner.

Vigtige sikkerhedsinstruktioner

Indeholder små dele, som kan udgøre en kvælningsfare. Egner sig ikke til børn under 3 år.

Foretag IKKE nogen uautoriserede ændringer af produktet.

Bose® Sound Bar Wall Bracket vægmonteringssættet er kun beregnet til at bruges sammen med Bose® Soundbar 700, Bose® Soundbar 500 og SoundTouch® 300 Soundbar.

Brug kun den monteringshardware, der fulgte med dette produkt.

Må ikke monteres på flader, der ikke er tilstrækkeligt robuste, eller flader, hvor der er skjult farlige ting bag, f.eks. el-ledninger eller rør. Hvis du er i tvivl om, hvordan du skal installere beslaget, skal du kontakte en kvalificeret, professionel montør. Sørg for, at beslaget installeres i overensstemmelse med de lokale bygningsregler.

Kun til montering på følgende overflader:

- Vægplade ≥ 3/8" (10 mm)
  - Ved montering på andre overflader end nævnt her skal du kontakte en professionel installatør.

På grund af ventilationskravene anbefaler Bose ikke, at du placerer højttalerne på et indelukket sted som f.eks. i et hulrum i væggen eller i et lukket skab.

Undgå at placere eller installere beslaget eller produktet i nærheden af varmekilder som f.eks. ildsteder, radiatorer, varmeovne eller andre apparater (herunder forstærkere), der producerer varme.

Garantioplysninger

Produktet er omfattet af en begrænset garanti fra Bose. Gå til global.Bose.com/warranty for at få flere oplysninger om garantien.

Importør i Kina: Bose Electronics (Shanghai) Company Limited, Part C, Plan 9, No. 353 North Riying Road, Kina (Shanghai) Pilot Free Trade Zone

Importør i EU: Bose Products B.V., Gorslaan 60, 1441 RG Purmerend, Holland

Importør i Mexico: Bose de México, S. de R.C. de C.V., Paseo de las Palmas 405-204, Lomas de Chapultepec, 11000 México.
Telefonnummer: +5255 (5202) 3545

Importør i Taiwan: Bose Taiwan Branch, 9F-A1, No.10, Section 3, Minsheng East Road, Taipei City 104, Taiwan. Telefonnummer: +886-2-2514 7676

Telefonnummer i den USA: 1-877-230-5639

© 2018 Bose Corporation. Dieses Dokument darf ohne vorherige schriftliche Genehmigung weder ganz noch teilweise reproduziert, verändert, vertrieben oder auf andere Weise verwendet werden.

DUTCH

Lees alle veiligheidsinstructies en de gebruiksaanwijzing door en bewaar deze.

Belangrijke veiligheidsinstructies

Bevat kleine onderdelen die een verstikkingsgevaar kunnen vormen. Niet geschikt voor kinderen jonger dan 3 jaar.

Er mogen GEEN wijzigingen aan dit product worden aangebracht door onbevoegden.

De wandmontagekit voor de Bose® Sound Bar-muursteun is uitsluitend bestemd voor gebruik met de Bose® Soundbar 700, Bose® Soundbar 500 en SoundTouch® 300-soundbar.

Gebruik uitsluitend het montagemateriaal dat bij dit product is bijgeleverd.

Niet bevestigen aan oppervlakken die niet sterk zijn of waarachter risico's verborgen zijn, zoals elektrische bedrading of waterleidingen. Als je niet zeker weet hoe de steun moet worden bevestigd, neem dan contact op met een erkende professionele installateur. Zorg dat de steun wordt bevestigd volgens de plaatselijke bouwvoorschriften.

Alleen voor montage op de volgende oppervlakken:

- Gipsplaat ≥ 3/8" (10 mm)
  - Bij montage op andere oppervlakken dan hierboven vermeld neem je contact op met een professionele installateur.

Omwille van de ventilatievereisten raadt Bose af om het product in een besloten ruimte te plaatsen, zoals in een nis in de muur of een dichte kast.

Plaats of installeer de steun of het product niet in de buurt van warmtebronnen, zoals open haarden, radiatoren, verwarmingsroosters of andere apparaten (waaronder versterkers) die warmte produceren.

Garantie-informatie

Dit product wordt gedekt door een beperkte garantie van Bose. Voor informatie over de garantie ga je naar global.Bose.com/warranty

Importeur in China: Bose Electronics (Shanghai) Company Limited, Part C, Plan 9, No. 353 North Riying Road, China (Shanghai) Pilot Free Trade Zone

Importeur in de EU: Bose Products B.V., Gorslaan 60, 1441 RG Purmerend, Nederland

Importeur in Mexico: Bose de México, S. de R.L. de C.V., Paseo de las Palmas 405-204, Lomas de Chapultepec, 11000 México.
Telefoonnummer: +5255 (5202) 3545

Importeur in Taiwan: Bose Taiwan Branch, 9F-A1, No.10, Section 3, Minsheng East Road, Taipei City 104, Taiwan.
Telefoonnummer: +886-2-2514 7676

Telefoonnummer VS: 1-877-230-5639

© 2018 Bose Corporation. Niets in deze uitgave mag worden gereproduceerd, gewijzigd, gedistribueerd of op andere wijze gebruikt zonder voorafgaande schriftelijke toestemming.

ESPAÑOL

Lea y conserve todas las instrucciones de uso y seguridad.

Instrucciones importantes de seguridad

Contiene piezas pequeñas que pueden representar un riesgo de asfixia. No recomendable para niños menores de 3 años.

NO realice alteraciones no autorizadas a este producto.

El kit de soporte para pared para la barra de sonido Bose® es solo para uso con Bose® Soundbar 700, Bose® Soundbar 500 y SoundTouch® 300.

Use solo el equipamiento de montaje provisto con el producto.

Monte únicamente en superficies que sean resistentes o que no presenten peligros ocultos, como cableado eléctrico o plomería. Si no está seguro sobre cómo instalar el soporte, consulte con un instalador profesional calificado. Asegúrese de que el soporte esté instalado de acuerdo con los códigos locales de construcción.

Solo para montar en las siguientes superficies:

- Yeso 3/8" (10mm)
  - Si se monta en superficies no mencionadas arriba, consulte con un instalador profesional.

Debido a los requisitos de ventilación, Bose no recomienda colocar el producto en un espacio reducido como una cavidad en la pared o un gabinete cerrado.

No instale ni coloque el soporte ni el producto cerca de fuentes de calor, como chimeneas, radiadores, rejillas de calefacción u otros aparatos (incluidos amplificadores) que produzcan calor.

Información de la garantía

Este producto está cubierto por una garantía limitada de Bose. Para obtener más detalles sobre la garantía, visite global.Bose.com/warranty

Importador en China: Bose Electronics (Shanghai) Company Limited, Part C, Plan 9, No. 353 North Riying Road, China (Shanghai) Pilot Free Trade Zone

Importador en UE: Bose Products B.V., Gorslaan 60, 1441 RG Purmerend, Países Bajos

Importador en México: Bose de México, S. de R.L. de C.V., Paseo de las Palmas 405-204, Lomas de Chapultepec, 11000 México.
Teléfono: +5255 (5202) 3545

Importador en Taiwán: Bose Taiwan Branch, 9F-A1, No.10, Section 3, Minsheng East Road, Taipei City 104, Taiwán. Teléfono: +886-2-2514 7676

Número de teléfono en EE UU: 1-877-230-5639

© 2018 Bose Corporation. No se puede reproducir, modificar, distribuir, o usar de otra manera ninguna parte de este trabajo sin previo consentimiento por escrito.

FINNISH

Lue ja säilytä kaikki turvallisuus- ja käyttöohjeet.

Tärkeitä turvallisuusohjeita

Laitteessa on pieniä osia. Ne voivat aiheuttaa tukehtumisvaaran. Ei soveltu alle 3-vuotiaiden lasten käyttöväkisi.

ÄLÄ tee tuotteeseen muutoksia ilman lupaa.

Bose®-soundbarin seinäkiinnikkeen seinäasennussarja on tarkoitettu käytettäväksi vain Bose® Soundbar 700:n, Bose® Soundbar 500:n ja SoundTouch® 300 soundbarin kanssa.

Käytä vain tuotteen mukana toimitettuja kiinnitysarvikkeita.

Älä kiinnitä epävakaille tai sähköjohtoja tai vesijohtoja sisältäville alustoille. Jos olet epävarma asentamisen suhteen, ota yhteyttä pätevään asentajaan. Varmista, että kiinnike asennetaan paikallisia rakennusmääräyksiä noudattaen.

Saa kiinnittää vain seuraaviin pintoihin:

- Levyseinä ≥ 10 mm
  - Jos kiinnike asennetaan muuhun kuin edellä mainittuun pintaan, ota yhteys ammattiasentajaan.

Bose ei suosittele tuotteen sijoittamista suljettuun tilaan, kuten seinään tehtävään syvennykseen tai kaappiin, sillä ilma ei kierrä niissä riittävästi.

Älä sijoita kiinnikettä tai tuotetta minkään lämmönlähteen, kuten takan, lämpöpatterin, lämpövaraajan, uunin tai muun lämpöä tuottavan laitteen (vahvistimet mukaan lukien) lähelle.

Takuutiedot

Tällä tuotteella on Bosen rajoitettu takuu. Takuutiedot ovat osoitteessa global.Bose.com/warranty.

Maahantuoja Kiinassa: Bose Electronics (Shanghai) Company Limited, Part C, Plan 9, No. 353 North Riying Road, China (Shanghai) Pilot Free Trade Zone

Maahantuoja EU:ssa: Bose Products B.V., Gorslaan 60, 1441 RG Purmerend, The Netherlands

Maahantuoja Meksikossa: Bose de México, S. de R.L. de C.V., Paseo de las Palmas 405-204, Lomas de Chapultepec, 11000 México.
Puhelinnumero: +5255 (5202) 3545

Maahantuoja Taiwanissa: Bose Taiwan Branch, 9F-A1, No.10, Section 3, Minsheng East Road, Taipei City 104, Taiwan. Puhelinnumero: +886-2-2514 7676

Yhdysvaltojen puhelinnumero: 1-877-230-5639

© 2018 Bose Corporation. Mitään osaa tästä julkaisusta ei saa kopioida, muokata, jaella tai käyttää ilman julkaisijan etukäteen antamaa kirjallista lupaa.

FRANÇAIS

Lisez toutes les consignes de sécurité et les instructions d'utilisation.

Instructions importantes relatives à la sécurité

Certaines pièces présentent un risque de suffocation. Ne les laissez pas à la portée des enfants de moins de 3 ans.

Veillez à NE PAS effectuer de modifications non autorisées sur ce produit.

Le kit de montage mural Bose® Sound Bar Wall Bracket est destiné uniquement aux barres de son Bose® Soundbar 700, Bose® Soundbar 500 et SoundTouch® 300.

Utilisez uniquement les accessoires de montage fournis avec ce produit.

N'installez pas l'appareil sur des surfaces peu résistantes ou dans lesquelles peuvent être intégrés des fils électriques ou des tuyaux de plomberie. En cas de doute, faites appel à un installateur professionnel. Veillez à installer le support conformément aux normes de construction locales.

Uniquement pour une installation sur les surfaces suivantes :

- Plaque de plâtre ≥ 10 mm (3/8")
  - Lors d'une installation sur des surfaces autres que celle spécifiée ci-dessus, contactez un installateur professionnel.

Pour assurer une ventilation correcte, Bose déconseille de placer ce produit dans un espace confiné tel qu'une cavité murale ou un placard fermé.

N'installez pas le support ou le produit à proximité d'une source de chaleur, telle qu'un radiateur, une arrivée d'air chaud, un four ou tout autre appareil (notamment des amplificateurs) produisant de la chaleur.

Informations relatives à la garantie

Ce produit est couvert par une garantie limitée de Bose. Pour en savoir plus sur la garantie, consultez la page global.Bose.com/warranty.

Importateur pour la Chine : Bose Electronics (Shanghai) Company Limited, Part C, Plan 9, No. 353 North Riying Road, Chine (Shanghai) Pilot Free Trade Zone

Importateur pour l'Union européenne : Bose Products B.V., Gorslaan 60, 1441 RG Purmerend, Pays-Bas

Importateur pour le Mexique : Bose de México, S. de R.L. de C.V., Paseo de las Palmas 405-204, Lomas de Chapultepec, 11000 México.
N° de téléphone : +5255 (5202) 3545

Importateur pour Taïwan : Bose Taiwan, 9F-A1, No.10, Section 3, Minsheng East Road, Taipei City 104, Taiwan.
N° de téléphone : +886-2-2514 7676

N° de téléphone aux États-Unis : 1-877-230-5639

© 2018 Bose Corporation. Toute reproduction, modification, distribution ou autre utilisation, même partielle, de ce document est interdite sans autorisation écrite préalable.

ITALIANO

Leggere e conservare tutte le istruzioni per la sicurezza e per l'uso.

Importanti istruzioni di sicurezza

Contiene pezzi di piccole dimensioni che possono rappresentare un pericolo di soffocamento. Non adatto per bambini di età inferiore ai 3 anni.

NON apportare alterazioni non autorizzate al prodotto.

Il kit per il montaggio a parete Bose® Sound Bar Wall Bracket deve essere utilizzato esclusivamente con le soundbar Bose® Soundbar 700, Bose® Soundbar 500 e SoundTouch® 300.

Utilizzare unicamente gli accessori di montaggio forniti con il prodotto.

Non eseguire il montaggio su superfici non robuste o dietro le quali possono celarsi elementi potenzialmente pericolosi, quali cavi elettrici o tubazioni idrauliche. In caso di dubbi durante l'installazione della staffa, contattare un installatore professionista. Verificare che il supporto sia installato in accordo ai parametri costruttivi locali.

Solo per montaggio sulle superfici seguenti:

- Pannello in cartongesso ≥ 10 mm (3/8")
  - Se si esegue il montaggio su superfici diverse da quelle indicate sopra, rivolgersi a un installatore professionista.

A causa dei requisiti di ventilazione, Bose sconsiglia di posizionare il prodotto in spazi chiusi o angusti, ad esempio una nicchia a parete o un armadietto.

Non posizionare o installare la staffa o il prodotto in prossimità di fonti di calore, quali caminetti, radiatori o altri apparati (inclusi amplificatori) che emettono calore.

Informazioni di garanzia

Questo prodotto è coperto da una garanzia limitata Bose. Per dettagli sulla garanzia, visitare global.Bose.com/warranty

Importatore per la Cina: Bose Electronics (Shanghai) Company Limited, Part C, Plan 9, No. 353 North Riying Road, Cina (Shanghai) Pilot Free Trade Zone

Importatore per l'Unione Europea: Bose Products B.V., Gorslaan 60, 1441 RG Purmerend, Paesi Bassi

Importatore per il Messico: Bose de México, S. de R.L. de C.V., Paseo de las Palmas 405-204, Lomas de Chapultepec, 11000 México.
Numero di telefono: +5255 (5202) 3545

Importatore per Taiwan: Bose Taiwan Branch, 9F-A1, No.10, Section 3, Minsheng East Road, Taipei City 104, Taiwan.
Numero di telefono: +886-2-2514 7676

Numero di telefono USA: 1-877-230-5639

© 2018 Bose Corporation. Nessuna parte di questo documento può essere riprodotta, modificata, distribuita o usata in altro modo senza previa autorizzazione scritta.

MAGYAR

Kérjük, olvassa el és tartsa be a biztonsági és használati utasításokat.

Fontos biztonsági utasítások

A termék apró részeket tartalmaz, melyek fulladást okozhatnak. 3 éves kor alatti gyermekek számára nem alkalmas.

NE végezzen a terméken engedély nélküli módosítást.

A Bose® hangsugárzó fali készlete kizárólag a Bose® Soundbar 700, a Bose® Soundbar 500 és a SoundTouch® 300 hangsugárzóval való használatra alkalmas.

Kizárólag a jelen termékkel szállított szerelőkészletet használja.

Ne szerelje fel olyan felületre, amely nem elég erős, illetve amely mögött villamos huzalok vagy csővezetékek futhatnak. Ha bizonytalan a tartó felszerelését illetően, akkor azt bízza képzett szerelőre. A tartó felszerelésekor minden helyi építési előírást figyelembe kell venni.

Kizárólag az alábbi felületekre szerelhető:

- Gipszkarton fal ≥ 3/8" (10 mm)
  - Ha a fentiektől eltérő felületre szeretné felszerelni, kérjük, forduljon hivatalos szerelőhöz.

A szellőzésre vonatkozó követelmények miatt a Bose nem tanácsolja a terméket körülhatárolt térbe, például falmélyedésbe vagy zárt szekrénybe helyezni.

Ne tegye a tartót és a rendszert, illetve azokat ne helyezze üzembe hőforrás, például tűzhely, fűtőtest, fűtőnyílás vagy más hőtermelő berendezés (ideértve az erősítőket is) közelébe.

Garanciainformációk

Erre a termékre a Bose korlátozott garanciája vonatkozik. A garanciával kapcsolatos részletekért látogasson el a global.Bose.com/warranty címre.

Kínai importőr: Bose Electronics (Shanghai) Company Limited, Part C, Plan 9, No. 353 North Riying Road, China (Shanghai) Pilot Free Trade Zone

EU-importőr: Bose Products B.V., Gorslaan 60, 1441 RG Purmerend, The Netherlands

Mexikói importőr: Bose de México, S. de R.L. de C.V., Paseo de las Palmas 405-204, Lomas de Chapultepec, 11000 Mexico.
Telefonszám: +5255 (5202) 3545

Tajvani importőr: Bose Taiwan Branch, 9F-A1, No.10, Section 3, Minsheng East Road, Taipei City 104, Taiwan. Telefonszám: +886-2-2514 7676

USA telefonszám: 1-877-230-5639

© 2018 Bose Corporation. Előzetes írásos engedély nélkül a jelen kiadvány semmilyen része nem sokszorosítható, módosítható, terjeszthető, illetve nem használható fel semmilyen más módon.

NORSK

Les og ta vare på alle sikkerhets- og bruksinstruksjoner.

Viktige sikkerhetsinstruksjoner

Inneholder små deler som kan medføre fare for kvelning, Ikke egnet for barn under 3 år.

IKKE utfør uautoriserte endringer på produktet.

Veggmonteringssettet Bose® Sound Bar Wall Bracket er bare til bruk med Bose® Soundbar 700, Bose® Soundbar 500 og SoundTouch® 300.

Bruk bare monteringsdelene som følger med dette produktet.

Må ikke monteres på overflater som ikke er solide eller som har skjulte faremomenter bak seg, for eksempel elektriske kabler eller rør. Kontakt en kvalifisert profesjonell montør hvis du er usikker på monteringen av brakketten. Pass på at brakketten er montert i henhold til lokale byggeforskrifter.

Bare til veggmontering på følgende overflater:

- Veggplater ≥ 3/8 tommer (10 mm)
  - Ved montering på andre overflater enn angitt ovenfor, kontakter du en profesjonell montør.

På grunn av krav til ventilasjon anbefaler Bose at produktet ikke plasseres på et trangt sted, for eksempel i et hulrom i veggen eller i et lukket skap.

Ikke plasser eller monter brakketten eller produktet i nærheten av varmekilder, for eksempel ildsteder, radiatorer, varmeapparater, ovner eller andre apparater (herunder forsterkere) som produserer varme.

Garantiinformasjon

Dette produktet er dekket av en begrenset garanti fra Bose. For detaljert informasjon om garantien, se global.Bose.com/warranty

Importør for Kina: Bose Electronics (Shanghai) Company Limited, Part C, Plan 9, No. 353 North Riying Road, Kina (Shanghai) Pilot Free Trade Zone

Importør for EU: Bose Products B.V., Gorslaan 60, 1441 RG Purmerend, Nederland

Importør for Mexico: Bose de México, S. de R.L. de C.V., Paseo de las Palmas 405-204, Lomas de Chapultepec, 11000 México.
Telefonnummer: +5255 (5202) 3545

Importør for Taiwan: Bose Taiwan Branch, 9F-A1, No.10, Section 3, Minsheng East Road, Taipei City 104, Taiwan.
Telefonnummer: +886-2-2514 7676

Telefonnummer USA: 1-877-230-5639

© 2018 Bose Corporation. Ingen del av dette produktet kan reproduseres, endres, distribueres eller brukes på annen måte uten å ha innhentet skriftlig tillatelse på forhånd.

POLSKI

Należy zapoznać się ze wszystkimi zaleceniami dotyczącymi bezpieczeństwa oraz instrukcjami użytkowania i zachować je.

Ważne zalecenia dotyczące bezpieczeństwa

Produkt zawiera małe części, które mogą spowodować zadławienie się w przypadku połknięcia. Nie jest on odpowiedni dla dzieci w wieku poniżej 3 lat.

NIE WOLNO dokonywać modyfikacji produktu bez zezwolenia.

Zestaw do montażu na ścianie Bose® Sound Bar Wall Bracket jest przeznaczony do użytku wyłącznie z listwami dźwiękowymi Bose® Soundbar 700, Bose® Soundbar 500 i SoundTouch® 300.

Używaj wyłącznie sprzętu montażowego dostarczonego z produktem.

Nie montuj uchwytu na powierzchniach niestabilnych lub stwarzających zagrożenia związane np. z instalacją elektryczną lub hydrauliczną. W przypadku wątpliwości związanych z montażem uchwytu skontaktuj się z wykwalifikowanym instalatorem. Dopilnuj, by uchwyt został zamontowany zgodnie z lokalnymi przepisami budowlanymi.

Uchwyt jest przeznaczony do montażu tylko na następujących rodzajach powierzchni:

- Płyta ścienna ≥ 3/8" (10 mm)
  - W przypadku montażu na powierzchni innej niż podano powyżej należy skontaktować się z wykwalifikowanym instalatorem.

Z uwagi na wymagania dotyczące wentylacji firma Bose nie zaleca umieszczania tego produktu w przestrzeniach zamkniętych takich jak wnęki ścienne lub zamknięte szafki.

Uchwytu ani produktu nie wolno umieszczać w pobliżu źródeł ciepła, takich jak kominki, grzejniki, kaloryfery lub inne urządzenia wytwarzające ciepło (w tym wzmacniacze).

Informacje dotyczące gwarancji

Ten produkt jest objęty ograniczoną gwarancją firmy Bose. Szczegółowe informacje dotyczące gwarancji są dostępne w witrynie global.Bose.com/warranty.

Importer — Chiny: Bose Electronics (Shanghai) Company Limited, Part C, Plan 9, No. 353 North Riying Road, China (Shanghai) Pilot Free Trade Zone

Importer — UE: Bose Products B.V., Gorslaan 60, 1441 RG Purmerend, Holandia

Importer — Meksyk: Bose de México, S. de R.L. de C.V., Paseo de las Palmas 405-204, Lomas de Chapultepec, 11000 México.
Numer telefonu: +5255 (5202) 3545

Importer — Tajwan: Bose Taiwan Branch, 9F-A1, No.10, Section 3, Minsheng East Road, Taipei City 104, Tajwan.
Numer telefonu: +886-2-2514 7676

Numer telefonu w Stanach Zjednoczonych: 1-877-230-5639

© 2018 Bose Corporation. Zadnej części tego dokumentu nie wolno powielać, modyfikować, rozpowszechniać ani w inny sposób wykorzystywać bez uprzedniego uzyskania pisemnego zezwolenia.

PORTUGUÊS

Leia e guarde todas as instruções de segurança importantes.

Instruções de segurança importantes

Contém peças pequenas que podem apresentar perigo de engasgo. Não recomendado para menores de 3 anos.

NÃO faça alterações não autorizadas a este produto.

O kit de montagem na parede Bose® deve ser usado apenas com as barras de som Bose® Soundbar 700, Bose® Soundbar 500 e SoundTouch® 300

Use somente as ferragens de montagem fornecidas com este produto.

Não monte em superfícies que não sejam robustas ou que tenham perigos escondidos atrás delas, como fiação elétrica ou tubulação. Se você não souber instalar o suporte, contate um instalador profissional qualificado. Verifique se o suporte foi instalado de acordo com o código de obras local.

Somente para montagem nas seguintes superfícies:

- Gesso ≥ 10 mm
  - Se for montado em superfícies diferentes das mencionadas anteriormente, contate um instalador profissional.

Devido aos requisitos de ventilação, a Bose não recomenda colocar o produto em um espaço confinado, como em uma cavidade da parede ou em um armário embutido.

Não coloque ou instale o suporte ou o produto próximo a fontes de calor, como lareiras, radiadores, registros de calor ou outros equipamentos (incluindo amplificadores) que produzam calor.

Informações sobre garantia

Este produto é coberto por uma garantia limitada da Bose. Para obter detalhes da garantia, visite global.Bose.com/warranty

Importadora na China: Bose Electronics (Shanghai) Company Limited, Part C, Plan 9, No. 353 North Riying Road, China (Shanghai) Pilot Free Trade Zone

Importadora na União Europeia: Bose Products B.V., Gorslaan 60, 1441 RG Purmerend, The Netherlands

Importadora no México: Bose de México, S. de R.L. de C.V., Paseo de las Palmas 405-204, Lomas de Chapultepec, 11000 México.
Número de telefone: +5255 (5202) 3545

Importadora em Taiwan: Bose Taiwan Branch, 9F-A1, No.10, Section 3, Minsheng East Road, Taipei City 104, Taiwan.
Número de telefone: +886-2-2514 7676

Número de telefone nos EUA: 1-877-230-5639

© 2018 Bose Corporation. Nenhuma parte deste documento pode ser reproduzida, modificada, distribuída ou utilizada de qualquer outra forma sem a prévia autorização por escrito.

SVENSKA

Läs igenom och spara alla anvisningar om säkerhet och användning.

Viktiga säkerhetsanvisningar

Produkten innehåller små delar som kan orsaka kvävning. Inte lämplig för barn under 3 år.

Gör INGA obehöriga ändringar av produkten.

Väggmonteringsfästet till Bose® Sound Bar är enbart till för Bose® Soundbar 700, Bose® Soundbar 500 och SoundTouch® 300 soundbar.

Använd endast de monteringstillbehör som medföljer den här produkten.

Montera inte på ostadiga ytor eller på ställen med exempelvis dolda el- eller vattenledningar. Om du är osäker på hur fästet ska installeras ska du kontakta en yrkesman. Se till att fästena sätts upp enligt lokala bestämmelser.

Endast för montering i följande material:

- Väggplatta ≥ 10 mm
  - Om du monterar på andra ytor än ovanstående ska du kontakta en yrkesman.

Med anledning av ventilationskraven rekommenderar inte Bose att produkten placeras i trånga utrymmen, såsom ett hålrum i väggen eller i ett stängt skåp.

Placera eller installera inte fästet eller produkten nära en värmekälla, till exempel en eldstad, värmeelement, kaminer eller andra apparater (inklusive förstärkare) som avger värme.

Garantiinformation

Produkten täcks av en begränsad garanti från Bose. Garantibeskrivning finns på global.Bose.com/warranty

Importör, Kina: Bose Electronics (Shanghai) Company Limited, Part C, Plan 9, No. 353 North Riying Road, Kina (Shanghai) Pilot Free Trade Zone

Importör, EU: Bose Products B.V., Gorslaan 60, 1441 RG Purmerend, Nederländerna

Importör, Mexiko: Bose de México, S. de R.L. de C.V., Paseo de las Palmas 405-204, Lomas de Chapultepec, 11000 México. Telefon: +5255 (5202) 3545

Importör, Taiwan: Bose Taiwan Branch, 9F-A1, No.10, Section 3, Minsheng East Road, Taipei City 104, Taiwan. Telefon: +886-2-2514 7676

Amerikanska telefonnumret: 1-877-230 -5639

© 2018 Bose Corporation. Ingen del av detta dokument får återges, modifieras, distribueras eller användas på något annat sätt utan föregående skriftlig tillåtelse.

ไทย

โปรดอ่านและเก็บคำแนะนำด้านความปลอดภัยและการใช้งานทั้งหมดไว้

คำแนะนำด้านความปลอดภัยที่สำคัญ

ผลิตภัณฑ์นี้ประกอบด้วยชิ้นส่วนขนาดเล็ก ซึ่งอาจทำให้เกิดอันตรายจากการสำลัก ไม่เหมาะสำหรับเด็กอายุต่ำกว่า 3 ปี

อย่าดัดแปลงผลิตภัณฑ์นี้โดยไม่ได้รับอนุญาต

ชุดติดตั้งผนังของราวบาร์เสียงของ Bose® Sound Bar ใช้สำหรับ Bose® Soundbar 700, Bose® Soundbar 500 และ SoundTouch® 300 soundbar เท่านั้น

ใช้อุปกรณ์ติดตั้งที่ให้มาพร้อมกับผลิตภัณฑ์นี้เท่านั้น

อย่าติดตั้งบนพื้นผิวที่ไม่แข็งแรง หรือพื้นผิวที่มีอันตรายซ่อนอยู่อาทิเช่น เช่น สายไฟหรือท่อประปา หากคุณไม่แน่ใจเกี่ยวกับการติดตั้งขาแขวน โปรดติดต่อช่างติดตั้งผู้ชำนาญการ ตรวจสอบให้แน่ใจว่าขาแขวนได้รับการติดตั้งตามข้อกำหนดในการออกแบบอาคารของท้องถิ่น

สำหรับติดตั้งบนพื้นผิวดังต่อไปนี้เท่านั้น:

- แผ่นยิปซัมบอร์ด ≥ 3/8" (10 มม.)
  - หากติดตั้งบนพื้นผิวอื่นนอกเหนือจากที่ระบุไว้ข้างต้น โปรดติดต่อช่างติดตั้งผู้ชำนาญการ

Bose ไม่แนะนำให้วางผลิตภัณฑ์ในพื้นที่จำกัดอย่างเช่นในช่องผนังหรือในตู้ปิดทึบ เนื่องจากต้องการพื้นที่ไม่การระบายอากาศ

อย่าจัดวางหรือติดตั้งขาแขวนหรือผลิตภัณฑ์ใกล้กับแหล่งที่ก่อให้เกิดความร้อนใดๆ เช่น เตาผิง หม้อน้ำ เครื่องปั่นไฟ หรืออุปกรณ์อื่นๆ (รวมถึงเครื่องขยายเสียง) ที่ก่อให้เกิดความร้อน

ข้อมูลการรับประกัน

ผลิตภัณฑ์ชิ้นนี้ได้รับการรับประกันแบบจำกัดจาก Bose สำหรับรายละเอียดการรับประกัน โปรดเยี่ยมชม global.Bose.com/warranty

ผู้นำเข้าของจีน: Bose Electronics (Shanghai) Company Limited, Part C, Plan 9, No. 353 North Riying Road, China (Shanghai) Pilot Free Trade Zone

ผู้นำเข้าของ EU: Bose Products B.V., Gorslaan 60, 1441 RG Purmerend, The Netherlands

ผู้นำเข้าของเม็กซิโก: Bose de México, S. de R.L. de C.V., Paseo de las Palmas 405-204, Lomas de Chapultepec, 11000 México.
หมายเลขโทรศัพท์: +5255 (5202) 3545

ผู้นำเข้าของไต้หวัน: Bose Taiwan Branch, 9F-A1, No.10, Section 3, Minsheng East Road, Taipei City 104, Taiwan.
หมายเลขโทรศัพท์: +886-2-2514 7676

หมายเลขโทรศัพท์ของสหรัฐฯ: 1-877-230-5639

© 2018 Bose Corporation ห้ามทำซ้ำ แก้ไข เผยแพร่ ส่วนหนึ่งส่วนใดของเอกสารนี้ หรือนำไปใช้งานใดๆ โดยไม่ได้รับอนุญาตเป็นลายลักษณ์อักษร

한 국어

모든 안전 및 사용 지침을 읽고 보관하십시오.

중요 안전 지침

질식 위험이 발생할 수 있는 소형 부품을 포함하고 있습니다. 3세 미만의 어린이가 사용하기에 부적합합니다.

이 제품에 허가 없이 변경을 가하지 마십시오.

Bose® 사운드 바 벽면 브래킷 벽면 마운팅 키트는 Bose® Soundbar 700, Bose® Soundbar 500 및 SoundTouch® 300 사운드 바에만 사용할 수 있습니다.

이 제품에 제공되는 마운팅 하드웨어만 사용하십시오.

단단하지 않은 표면 또는 뒤로 전기 배선이나 배관이 지나가는 위험이 감춰진 곳에는 마운트하지 마십시오. 브래킷 설치에 대해 의심스러운 사항이 있는 경우, 설치 전문가에게 문의하십시오. 브래킷이 현지 건물 규정에 따라 설치되었는지 확인하십시오.

장착 가능 한 표면은 다음과 같습니다.

- 석고보드 ≥10mm
  - 언급되지 않은 표면에 장착할 경우 설치 전문가에게 문의하십시오.

환기 요건 때문에 Bose에서는 제품을 벽 안쪽 공간이나 닫힌 캐비닛 등 갇힌 공간에 제품을 놓는 것은 권장하지 않습니다.

벽난로, 라디에이터, 방열기 또는 기타 열을 발산하는 장치(앰프 포함) 같은 열원 근처에 브래킷 또는 제품을 두거나 설치하지 마십시오.

보증 정보

이 제품은 Bose 제한 보증의 대상입니다. 보증에 관한 자세한 내용은 global.Bose.com/warranty에서 확인하십시오.

중국 수입업체: Bose Electronics (Shanghai) Company Limited, Part C, Plan 9, No. 353 North Riying Road, China (Shanghai) Pilot Free Trade Zone

EU 수입업체: Bose Products B.V., Gorslaan 60, 1441 RG Purmerend, The Netherlands

멕시코 수입업체: Bose de México, S. de R.L. de C.V., Paseo de las Palmas 405-204, Lomas de Chapultepec, 11000 México.
전화 번호: +5255 (5202) 3545

대만 수입업체: Bose Taiwan Branch, 9F-A1, No.10, Section 3, Minsheng East Road, Taipei City 104, Taiwan. 전화 번호: +886-2-2514 7676

미국 전화 번호: 1-877-230-5639

© 2018 Bose Corporation. 사전 서면 승인 없이 본 설명서의 특정 부분을 복제, 변경, 배포 또는 사용할 수 없습니다.

简体中文

请阅读并保留所有安全和使用说明。

重要安全说明

包含小部件，可能导致窒息危险。不适合 3 岁以下的儿童使用。

未经授权切勿改装本产品。

Bose® Sound Bar Wall Bracket 壁式安装套件仅可与 Bose® Soundbar 700、Bose® Soundbar 500 和 SoundTouch® 300 soundbar 配合使用。

只能使用本产品自带的安装金属件。

请勿将其安装在不结实或有潜在危险的表面，比如布线或铺设管道的地方。如果您不确定如何安装支架，请联系合格的专业安装人员。确保支架安装符合地建筑规范的要求。

仅用于在以下类型的表面上安装：

- 墙板 ≥ 3/8" (10mm)
  - 如果不是在上述表面上安装，请联系专业安装人员。

由于有通风需求，Bose 不推荐将本产品放置在有限的空间中，比如墙洞或封闭式橱柜。

请勿将支架或产品放置或安装在任何热源旁，比如火炉、暖气片、热调节装置或可产生热量的其他设备（包括扩音器）。

质保信息

**本产品由 Bose 提供有限质保。有关质保信息，请访问 global.Bose.com/war