BOSE MUSIC AMPLIFIER

Læs og opbevar alle sikkerheds- og brugsinstruktioner.

Bose Corporation erklærer hermed, at dette produkt stemmer overens med de væsentlige krav og andre relevante bestemmelser i direktiv 2014/53/EU og alle andre krav i EU-direktiver. Den fulde overensstemmelseserklæring kan findes på: www.Bose.com/compliance

Dette produkt efterlever alle relevante regler for elektromagnetisk kompatibilitet pr. 2016 og alle andre relevante UK-regler. Den fulde overensstemmelseserklæring kan findes på: www.Bose.com/compliance

Bose Corporation erklærer hermed, at dette produkt stemmer overens med de væsentlige krav i henhold til reglerne for radioudstyr pr. 2017 og alle andre relevante UK-regler. Den fulde overensstemmelseserklæring kan findes på: www.Bose.com/compliance

Vigtige sikkerhedsinstruktioner

Anvend ikke dette apparat i nærheden af vand.

Rengør kun med en tør klud.

Undgå at blokere ventilationsåbningerne. Installer i overensstemmelse med producentens instruktioner.

Brug kun tilslutningsudstyr/tilbehør, der er angivet af producenten.

Overlad al service til kvalificeret servicepersonale. Et serviceeftersyn er påkrævet, når apparatet på nogen måde er beskadiget, hvis f.eks. netledningen eller stikket er beskadiget, der er blevet spildt væske, eller der er kommet genstande ind i apparatet, hvis apparatet er blevet udsat for regn eller fugt, ikke virker normalt eller er blevet tabt.

ADVARSLER/FORSIGTIGHEDSFORHOLDSREGLER

Dette symbol på produktet angiver, at der er uisoleret farlig spænding indeni produktet, som kan være så kraftig, at der er risiko for elektrisk stød.

Dette symbol på produktet betyder, at der findes vigtige oplysninger til drift og vedligeholdelse i denne vejledning.

0-3

Indeholder små dele, som kan udgøre en kvælningsfare. Egner sig ikke til børn under 3 år.

Dette produkt indeholder en hærdet glasoverflade. Vær forsigtig for at undgå skade. Vær forsigtig ved håndtering af glasskår, hvis glasset splintrer.

- For at reducere risikoen for brand eller elektrisk stød, må du IKKE udsætte dette produkt for regn, dryp, sprøjt eller fugt, og du må ikke placere væskefyldte genstande som f.eks. vaser på eller i nærheden af produktet.
- Hold altid produktet væk fra ild og andre varmekilder. Placer IKKE nogen form for åben ild (f.eks. stearinlys) på eller tæt ved produktet.
- Foretag IKKE nogen uautoriserede ændringer af produktet.
- Brug IKKE en strømomformer med dette produkt.
- Brug IKKE produktet i køretøjer eller på både.
- Hvis netstikket eller stikdåsen anvendes som afbryder, skal denne afbryder være let at komme til.
- Brug kun den monteringshardware, der fulgte med dette produkt.
- Må ikke monteres på flader, der ikke er tilstrækkeligt robuste, eller flader, hvor der er skjult farlige ting bag, f.eks. el-ledninger eller rør. Hvis du er i tvivl om, hvordan du skal installere beslaget, skal du kontakte en kvalificeret, professionel montør. Sørg for, at beslaget installeres i overensstemmelse med de lokale bygningsregler.

- Monter ikke produktet på steder, hvor der kan forekomme kondensation.
- Kun til montering på følgende overflader:
  - Rack
  - Vægplade ≥ 3/8” (10 mm)
  - Murværk
  - Træ

  Ved montering på andre overflader end nævnt her skal du kontakte en professionel installatør.
- På grund af ventilationskravene anbefaler Bose ikke, at du placerer højttalerne på et indelukket sted som f.eks. i et hulrum i væggen eller i et lukket skab.
- Placer eller installer ikke i nærheden af varmekilder som f.eks. ildsteder, radiatorer, varmeovne, komfurer eller andre apparater (herunder forstærkere), der producerer varme.
- For at reducere risikoen for brand må du ikke placere varme- eller kogeapparater under dette produkt.
- Produktmærkaten er placeret i bunden af produktet.

BEMÆRK: Dette udstyr er testet og det er blevet konstateret, at det overholder grænseværdierne for en digital enhed i Klasse B i henhold til afsnit 15 i FCC-reglerne. Disse grænser er udviklet til at yde rimelig beskyttelse mod skadelig interferens i en privat installation. Dette udstyr genererer, bruger og kan udstråle radiofrekvensenergi, og kan – hvis det ikke installeres og bruges i overensstemmelse med instruktionerne – forårsage skadelig interferens i forbindelse med radiokommunikation. Dette garanterer dog ikke, at der ikke kan forekomme interferens i en bestemt installation. Hvis dette udstyr forårsager skadelig interferens i forbindelse med radio- og tv-modtagelsen, hvilket kan kontrolleres ved at slukke og tænde for udstyret, opfordres brugere til at forsøge at eliminere interferensen ved hjælp af en eller flere af følgende fremgangsmåder:

- Ret det modtagende produkt eller antennen i en anden retning, eller flyt dem.
- Skab større afstand mellem udstyret og modtageren.
- Tilslut udstyret til en stikkontakt på et andet kredsløb end det, som modtageren er tilsluttet.
- Kontakt forhandleren eller en radio/tv-tekniker for at få hjælp.

Ændringer eller modifikationer, der ikke udtrykkeligt er godkendt af Bose Corporation, kan ophæve brugerens ret til at betjene dette udstyr.

Denne enhed overholder del 15 i FCC-reglerne og ISED Canadas licensfritagede RSS-standard(er). Driften er underlagt følgende to betingelser: (1) Denne enhed må ikke forårsage skadelig interferens, og (2) denne enhed skal acceptere enhver modtaget interferens, herunder interferens, der kan forårsage uønsket drift.

Denne enhed overholder FCC's og ISED Canadas strålingseksponeringsgrænser for befolkningen i almindelighed. Dette udstyr skal installeres og anvendes med en afstand på mindst 20 cm mellem strålingskilden og din krop. Denne sender må ikke placeres eller anvendes sammen med nogen andre antenner eller sendere.

Når denne enhed anvender 5150-5250 MHz-båndet, er den kun til indendørs brug for at reducere risikoen for skadelig interferens hos mobile satellitsystemer.

CAN ICES-3(B)/NMB-3(B)

Europa:

Frekvensbåndets driftsområde er 2400 til 2483,5 MHz, 5150 til 5350 MHz og 5470 til 5725 MHz.

Maksimal sendeeffekt mindre end 20 dBm EIRP.

Den maksimale sendeeffekt er under de grænser, reglerne fastsætter. SAR-test er derfor ikke nødvendigt og er undtaget i henhold til de gældende regler.

Denne enhed er begrænset til indendørs brug, når den anvender frekvensområdet 5150 til 5350 MHz, i alle EU-medlemslande, der er anført i tabellen.

BE	DK	IE	UK(NI)	FR	CY	SK	HU	AT	SE
BG	DE	PT	EL	HR	LV	LT	MT	PL	
CZ	EE	FI	ES	IT	RO	LU	NL	SI	

Dette symbol betyder, at produktet ikke må smides ud som husholdningsaffald og bør indleveres til en passende indsamlingsordning med henblik på genanvendelse. Korrekt bortskaffelse og genanvendelse bidrager til at beskytte naturressourcer, menneskets sundhed og miljøet. Hvis du ønsker flere oplysninger om bortskaffelse og genanvendelse af dette produkt, kan du kontakte din kommune, dit renovationsselskab eller den butik, hvor du har købt dette produkt.

Tekniske regler for laveffektradiofrekvensenheder

Ingen virksomhed, organisation eller bruger må uden tilladelse fra NCC ændre frekvensen, øge transmissionseffekten eller ændre de oprindelige egenskaber eller ydelsen for godkendte laveffektradiofrekvensenheder. Laveffektradiofrekvensenhederne må ikke påvirke flysikkerheden eller forstyrre lovlig kommunikation; hvis dette konstateres, skal brugeren øjeblikkeligt ophøre med at bruge enheden, indtil der opnås en tilstand uden forstyrrelser. Den omtalte lovlige kommunikation vil sige radiokommunikation, der anvendes i overensstemmelse med Telecommunications Management Act. Laveffektradiofrekvensenhederne skal kunne modtage forstyrrelser fra lovlig kommunikation eller enheder, der udsender ISM-radiobølger.

Tabel over produktets strømtilstand

Produktet overholder i henhold til direktiv 2009/125/EF om rammerne for fastlæggelse af krav til miljøvenligt design af energirelaterede produkter og bestemmelserne for miljøvenligt design af energirelaterede produkter og energioplysninger (tilføjelse) (EU-exit) følgende standard(er) eller dokument(er): Forordning (EF) nr. 1275/2008 med ændringerne i forordning (EU) nr. 801/2013. Produktet er udstyr med HiNA-funktionalitet.

Krævede oplysninger om strømtilstand	**Strømtilstande**	
	Standby	**Netværksstandby**
Strømforbrug i den angivne strømtilstand ved input på 230 V/50 Hz	≤ 0,5 W	Wi-Fi®, Ethernet og *Bluetooth*® ≤ 3,0 W
Tidsrum, hvorefter udstyret automatisk skifter til tilstanden	< 2,5 timer	≤ 20 minutter
Strømforbruget i netværksstandbytilstand, hvis alle kabelforbundne netværksporte er tilsluttet, og alle trådløse netværksporte er aktiveret, ved input på 230 V/50 Hz	I/T	≤ 3,0 W
Procedurer for deaktivering/aktivering af trådløs netværksport. Deaktivering af alle netværk vil aktivere standbytilstand.	**Wi-Fi**: For at deaktivere skal du indsætte en tynd papirclips i hullet bag på forstærkeren og trykke og holde i 2 sekunder, indtil lampen på bagsiden af forstærkeren blinker hvidt 3 gange. ***Bluetooth***: Hvis du vil deaktivere, skal du rydde *Bluetooth*-parringslisten. Tryk på *Bluetooth*-knappen på forstærkeren, og hold den nede i 10 sekunder. Hvis du vil aktivere igen, skal du tilslutte en *Bluetooth*-kilde. **Ekstratilstand**: For at deaktivere og indstille forstærkeren til Primær skal du dreje kontakten **AVANCEREDE INDSTILLINGER A** til op-positionen.	

Navne på og indhold af giftige eller farlige stoffer eller elementer						
	Giftige eller farlige stoffer og elementer					
Delens navn	**Bly (Pb)**	**Kviksølv (Hg)**	**Cadmium (Cd)**	**Hexavalent (CR(VI))**	**Polybromeret biphenyl (PBB)**	**Polybromeret diphenylether (PBDE)**
PCB'er	X	O	O	O	O	O
Metaldele	X	O	O	O	O	O
Plastikdele	O	O	O	O	O	O
Højttalere	X	O	O	O	O	O
Kabler	X	O	O	O	O	O
Denne tabel er oprettet i henhold til bestemmelserne i SJ/T 11364. O: Angiver, at dette giftige eller farlige stof indeholdt i alle de homogene materialer til denne del er under grænsekravet i GB/T 26572. X: Angiver, at dette giftige eller skadelige stof, som findes i mindst ét af de homogene materialer, der anvendes til denne del, er over grænsekravet i GB/T 26572.						

Navn på udstyr: Forstærker, typeangivelse: 437308						
	Begrænsede stoffer og deres kemiske symboler					
Enhed	Bly (Pb)	Kviksølv (Hg)	Cadmium (Cd)	Hexavalent krom (Cr+6)	Polybromerede biphenyler (PBB)	Polybromeret diphenylether (PBDE)
PCB'er	-	○	○	○	○	○
Metaldele	-	○	○	○	○	○
Plastikdele	○	○	○	○	○	○
Højttalere	-	○	○	○	○	○
Kabler	-	○	○	○	○	○
Bemærkning 1: "○" angiver, at indholdet af det begrænsede stofs procentindhold ikke overstiger procentdelen af referenceværdien for tilstedeværelsen. **Bemærkning 2:** "–" angiver, at den begrænsede stof svarer til undtagelsen.						

Fremstillingsdato: Det ottende ciffer i serienummeret angiver fremstillingsåret: ''2'' er 2012 eller 2022.

Importører: Bose Electronics (Shanghai) Company Limited, Level 6, Tower D, No. 2337 Gudai Rd. Minhang District, Shanghai 201100 | Bose Products B.V., Gorslaan 60, 1441 RG Purmerend, Holland | Bose de México S. de R.L. de C.V., Avenida Prado Sur #150, Piso 2, Interior 222 y 223, Colonia Lomas de Chapultepec V Sección, Miguel Hidalgo, Ciudad de México, C.P. 11000 Telefonnummer: +5255 (5202) 3545 | Bose Limited (H.K.), 9F., No. 10, Sec. 3, Minsheng E. Road, Zhongshan Dist. Taipei City 10480, Telefonnummer: +886-2-2514 7676 | Bose Limited, Bose House, Quayside Chatham Maritime, Chatham, Kent, ME4 4QZ, Storbritannien

Inputklassifikation: 100-240 V ∿ 50/60 Hz, 240W

CMIIT ID kan findes på mærkaten i bunden af produktet.

Bedes udfyldt og opbevaret, så du har det til rådighed

Serie- og modelnumrene er placeret på mærkaten i bunden af produktet.

Serienummer: _____

Modelnummer: 437308

Opbevar kvitteringen sammen med brugervejledningen. Dette er et godt tidspunkt til at registrere dit Bose-produkt. Du kan nemt gøre det ved at gå til worldwide.Bose.com/ProductRegistration

Sikkerhedsoplysninger

Dette produkt er i stand til at modtage automatiske sikkerhedsopdateringer fra Bose. For at kunne modtage automatiske sikkerhedsopdateringer skal du gennemføre produktopsætningsprocessen i Bose-appen og tilslutte produktet til internettet. **Hvis du ikke gennemfører opsætningsprocessen, har du ansvaret for at installere sikkerhedsopdateringer, som Bose stiller til rådighed.**

Amazon, Alexa, Amazon Music og alle tilknyttede logoer er varemærker tilhørende Amazon.com, Inc. eller dets associerede selskaber.

Apple, Apple-logoet, Apple Music og AirPlay er varemærker, der tilhører Apple Inc., og er registreret i USA og andre lande.

Anvendelse af mærket Works with Apple betyder, at et tilbehør er designet til at fungere specifikt med den teknologi, som identificeres i mærket, og at det er certificeret af udvikleren til at leve op til Apples ydelsesstandarder.

Bluetooth®-ordmærket og -logoerne er registrerede varemærker, der ejes af Bluetooth SIG, Inc., og enhver brug af sådanne mærker fra Bose Corporations side finder sted under licens.

Google, Google Play, and Chromecast built-in er varemærker tilhørende Google LLC.

Dette produkt indeholder iHeartRadio-tjenesten. iHeartRadio er et registreret varemærke tilhørende iHeartMedia, Inc.

Dette produkt er beskyttet af visse immaterielle rettigheder tilhørende Microsoft. Brug eller distribution af sådan teknologi uden for dette produkt er forbudt uden en licens fra Microsoft.

Pandora er et varemærke eller registreret varemærke tilhørende Pandora Media, Inc. og bruges med tilladelse.

Dette produkt indeholder Spotify-software, som er underlagt licenser fra tredjeparter, der findes her: www.spotify.com/connect/third-party-licenses

Spotify er et registreret varemærke tilhørende Spotify AB.

USB Type-C® og USB-C® er registrerede varemærker, der tilhører USB Implementers Forum.

Wi-Fi er et registreret varemærke, der tilhører Wi-Fi Alliance®.

Bose, Bose Bass Module, Bose Music Amplifier, B-logoet, Bose Noise Cancelling Headphones, QuietComfort, SimpleSync, SoundLink, SoundLink Revolve og Virtually Invisible er varemærker tilhørende Bose Corporation.

Bose Corporations hovedkvarter: 1-877-230-5639

©2024 Bose Corporation. Gengivelse, ændring, distribution eller anden brug af dette dokument eller dele heraf er forbudt uden forudgående skriftlig tilladelse.

Sådan får du vist de licensmeddelelser, der gælder for de tredjepartssoftwarepakker, som er inkluderet som komponenter i dit Bose Music Amplifier-produkt:

1. På forstærkeren skal du trykke *Bluetooth*-knappen ᛒ og nulstillingsknappen og holde dem nede i 15 sekunder.
2. Tilslut et USB-kabel til SERVICE-stikket på forstærkerens bagside.
3. Tilslut kablets anden ende til en computer.
4. På computeren skal du indtaste **http://203.0.113.1/opensource** i et browservindue for at få vist slutbrugerlicensaftalen og licensmeddelelsen.

HVAD ER DER I ÆSKEN?

Indhold 13

PLACERING AF FORSTÆRKEREN

Anbefalinger 14

RETNINGSLINJER FOR TILSLUTNING AF HØJTTALER

Anbefalinger til længden på højttalerkabel 15

TILSLUT HØJTTALERE 16

TÆND/SLUK

Tilslut forstærkeren til en stikkontakt 19

Netværk er på standby 19

OPSÆTNING AF BOSE-APPEN

Download Bose-appen 20

EKSISTERENDE BRUGERE AF BOSE-APPEN

Tilføj den primære forstærk til en eksisterende konto 21

Opret forbindelse til et andet Wi-Fi®-netværk 21

PRIMÆRE OG EKSTRA FORSTÆRKERE

Use case 1 22

Use case 2 23

Use case 3 23

TILSLUT DEN PRIMÆRE FORSTÆRKER

Tilslut ved hjælp af Bose-appen 24

Tilslut ved hjælp af et Ethernet-kabel 24

Tilslut en yderligere primær forstærker 24

TILSLUT EN EKSTRA FORSTÆRKER

Tilslut til den primære forstærker 25
Tilslut en yderligere ekstra forstærker 25

FORSTÆRKERPORTE 26

FORSTÆRKER- OG HØJTTALERINDSTILLINGER

Forstærkerindstillinger 27
Højttalerindstillinger 29

ARBEJD MED DIN STEMMEASSISTENT

Google Assistent 30
Amazon Alexa 30

STREAM LYD MED CHROMECAST 31

STREAM LYD MED AIRPLAY

Stream lyd fra Kontrolcenter 32
Stream lyd fra en app 32

TILPASNING AF FORUDINDSTILLINGER

Indstil en forudindstilling 33
Afspil en forudindstilling 33

BLUETOOTH®-FORBINDELSER

Tilslut din mobile enhed 34
Frakobling af en mobil enhed 35
Genopret forbindelse til en mobil enhed 35
Tilslut en ekstra mobil enhed 35
Ryd forstærkerens enhedsliste 35

FORSTÆRKERSTATUS

Bluetooth- og fejlstatus 36

Wi-Fi- og strømstatus 37

Primær forstærker 37

Ekstra forstærker 37

Opdaterings-, nulstillings- og fejlstatus 38

AVANCEREDE FUNKTIONER

Deaktiver/aktivér Wi-Fi-funktion 39

Overbelastningssikring 39

TILSLUT PRODUKTER FRA BOSE

Tilslut et Bose Bass Module 40

Tilslut en Bose SoundLink *Bluetooth*-højttaler eller Bose-hovedtelefoner ved hjælp af SimpleSync™-teknologi 41

Fordele 41

Kompatible produkter 41

Tilslut ved hjælp af Bose-appen 42

Tilslut en Bose SoundLink *Bluetooth*-højttaler eller Bose-hovedtelefoner igen 42

PLEJE OG VEDLIGEHOLDELSE

Opdater forstærkeren 43

Primær forstærker 43

Ekstra forstærker 43

Rengør forstærkeren 43

Reservedele og tilbehør 43

Begrænset garanti 43

TEKNISKE OPLYSNINGER 44

FEJLFINDING

Prøv disse løsninger først 45
Andre løsninger 45
Nulstil forstærkeren 51
Gendan forstærkerens fabriksindstillinger 51

APPENDIKS A: RACKMONTERING

Forbind beslagene 52
Fastgør til racket 53
Placer forstærkeren 55

APPENDIKS B: VÆGMONTERING

Hardwarespecifikationer 56
Fastgør monteringsbeslaget 57
Fastgør forstærkeren 60

APPENDIKS C: TILSLUT EN EKSTERN KILDE

Brug et RCA-lydkabel 61
Brug et optisk kabel 61

INDHOLD

Bekræft, at følgende dele er i æsken:

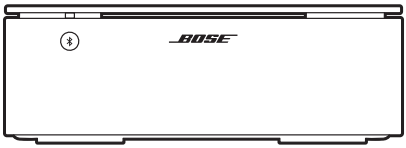

Bose Music Amplifier

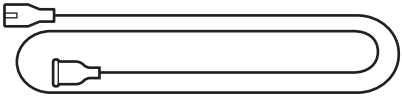

Netkabel*

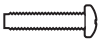

Rackskruer til rackmontering (3)

Tilslutningsskruer til rackmontering (3)

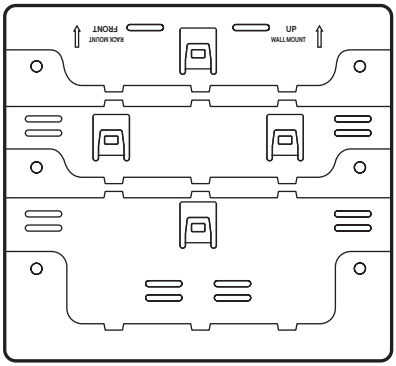

Monteringsbeslag

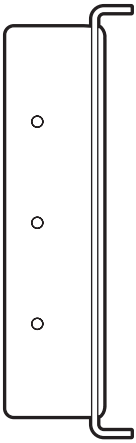

Rackbeslag

*Leveres muligvis med flere netledninger. Anvend netledningen til din region.

BEMÆRK: Brug ikke en del af forstærkeren, hvis den er beskadiget. Kontakt din autoriserede Bose-forhandler eller Boses kundeservice.

Besøg: support.Bose.com/BMA

ANBEFALINGER

- Installer forstærkeren indendørs.
- Sørg for, at der er en stikkontakt i nærheden.
- For at undgå interferens skal andet trådløst udstyr holdes væk fra forstærkeren i en afstand på mellem 0,3 - 0,9 meter.
- For at opnå optimal ydeevne bør forstærkeren placeres et sted med god ventilation.
- Placer forstærkeren på en hylde eller monteret på et rack eller en væg.
- Ved montering på et rack skal du sørge for, at rackmonteringspilen og fire tapper vender mod rackets forside (se side 55).
- Hvis du monterer flere forstærkere på et rack, skal du bruge en separat rackmontering til hver forstærker.
- Ved montering på en væg skal du sørge for, at rackmonteringspilen og fire tapper vender opad (se side 57).

FORSIGTIG:

- Placer forstærkeren et sted, hvor den maksimale rumtemperatur ikke overstiger 40°C (104°F).
- Hold forsiden af forstærkeren mindst 15,24 cm fra enhver anden overflade. Bloker ikke luftstrømmen fra forstærkerens bagside.
- Placer IKKE forstærkeren i et fuldkomment lukket område. Dette kan resultere i en dårlig ydeevne.

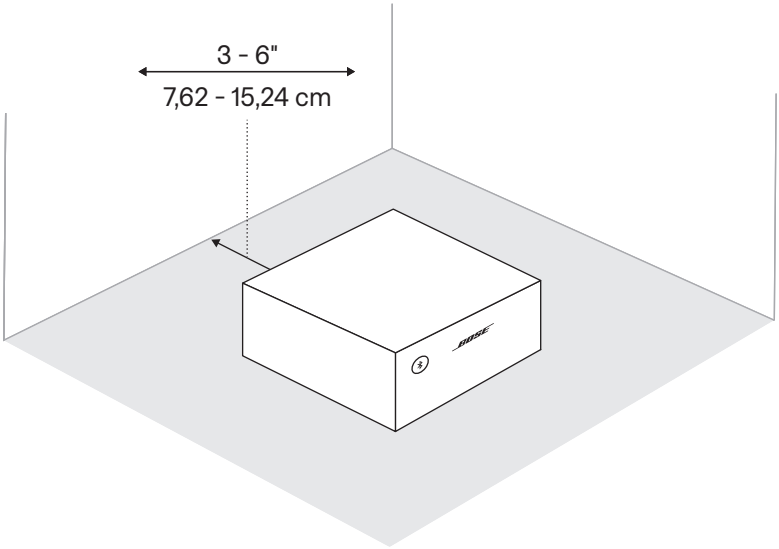

- Et par højttalere kræver mindst 4 ohm hver.
- To par højttalere kræver mindst 8 ohm hver.

FORSIGTIG: Brug kun højttalere uden egen strømforsyning. Tilslut IKKE en elhøjttaler. Hvis du gør dette, kan det forårsage skader på udstyret.

ANBEFALINGER TIL LÆNGDEN PÅ HØJTTALERKABEL

MAKSIMUMLÆNGDE	TYKKELSE
9 m	0,82 mm^2
14 m	1,3 mm^2
21 m	2,0 mm^2

Inden du tilslutter højttalerne, skal du placere højttalerne på deres permanente placering og sørge for, at forstærkeren ikke er tilsluttet en stikkontakt.

Højttalerkabler består af to isolerede ledninger:

- Det markerede kabel (striber, ribkanter eller en farve) sluttes til den positive (**+**) klemrække.
- Det almindelige kabel sluttes til den negative (**–**) klemrække.

1. Fjern klemrække A fra porten **SPEAKERS OUT**.

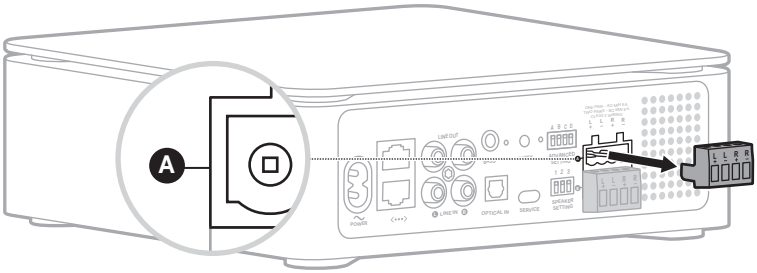

2. Tilslut højttalerkablerne til klemrække A.

   a. Sæt den venstre højttalers markerede kabel i den positive **L+** klemrække og det almindelige kabel i den negative **L-** klemrække.

   b. Sæt den venstre højttalers markerede kabel i den positive **R+** klemrække og det almindelige kabel i den negative **R-** klemrække.

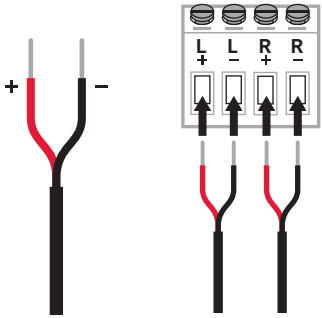

3. Brug en lille, flad skruetrækker til at stramme skruerne på klemrækkerne, og drej den med uret for at fastgøre kablerne.

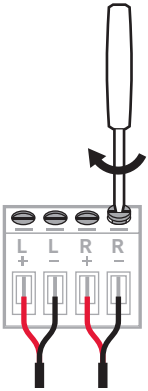

4. Sæt igen klemrække A i porten **SPEAKERS OUT**.

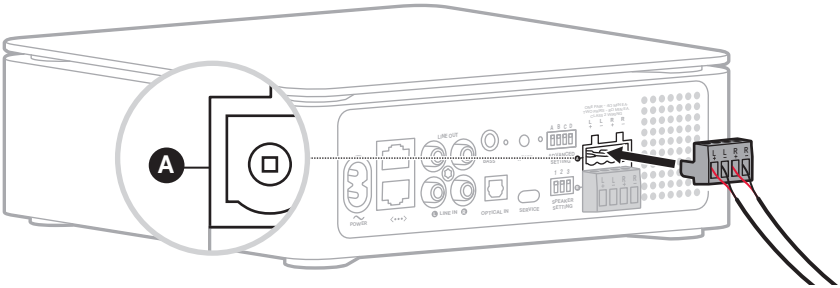

5. Tilslut højttalerkablernes anden ende til højttalerne.

   Du kan finde instruktioner i brugervejledningen til din højttaler.

   BEMÆRK: Brug tætningsmateriale i silikone, f.eks. RTV-klæbemiddel (kan fås hos isenkræmmere) til at beskytte kablerne på eventuelle udendørs højttalertilslutninger.

Tilslut ekstra højttalere

Du kan tilslutte op til to par højttalere til forstærkeren for at få en mere fyldig lyd.

Tilslut det andet sæt højttalere ved at gentage trinnene i ”Tilslut højttalere” på side 16 og bruge klemrække B.

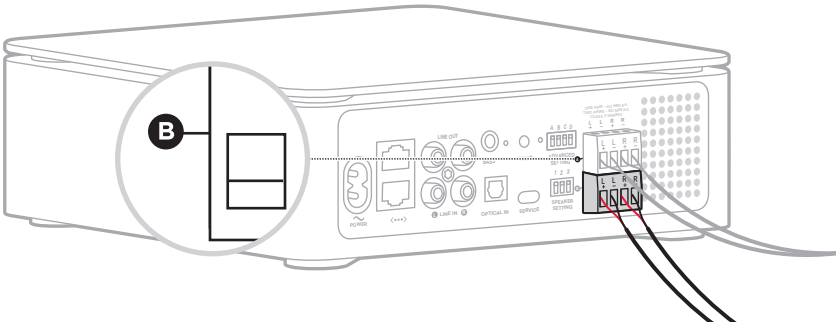

BEMÆRK: For at opnå den bedste lydkvalitet og en afbalanceret lydstyrke, når du forbinder to par højttalere, skal de være af samme højttalermodel, da den samme EQ-indstilling vil blive anvendt på begge par højttalere.

TILSLUT FORSTÆRKEREN TIL EN STIKKONTAKT

1. Sæt netledningen i stikket **POWER** bag på forstærkeren.
2. Sæt den anden ende af netledningen i en stikkontakt.

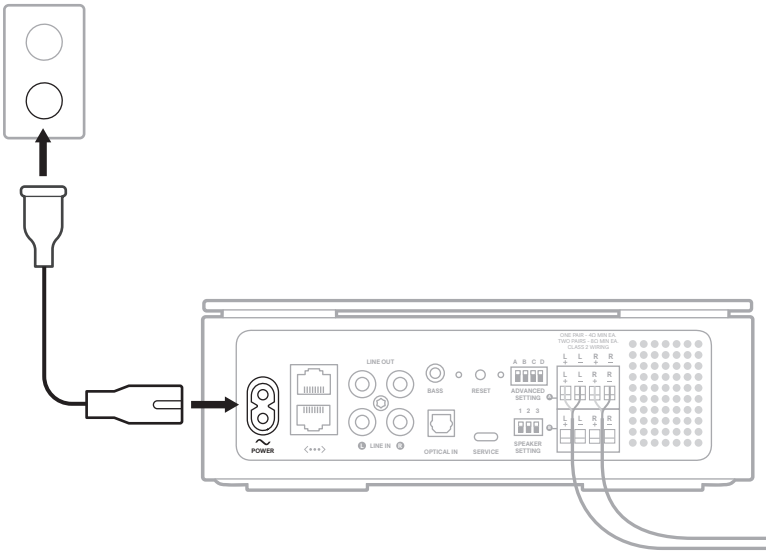

Lampen på bagsiden af forstærkeren blinker langsomt gult.

BEMÆRKNINGER:

- Hvis forstærkeren er sat op og er indstillet til Primær (standard), lyser lampen på forstærkerens bagside hvidt konstant.
- Hvis forstærkeren er sat op og er indstillet til Ekstra, lyser lampen på forstærkerens bagside grønt konstant.

NETVÆRK ER PÅ STANDBY

Forstærkeren går til netværksstandby, når lyden er stoppet, og der ikke er trykket på nogen knapper i 20 minutter. For at vække forstærkeren fra netværksstandby skal du afspille eller genoptage lyd ved hjælp af Bose-appen på din mobilenhed eller tilslutte en *Bluetooth*-kilde igen.

Med Bose-appen kan du indstille og betjene den primære forstærker (se side 22) fra en hvilken som helst mobil enhed som f.eks. en smartphone eller tablet.

Ved hjælp af appen kan du streame musik, tilføje musiktjenester, udforske internetradiostationer, indstille og ændre forudindstillinger, arbejde med din stemmeassistent, håndtere indstillinger for den primære forstærker og få opdateringer og nye funktioner.

BEMÆRK: Hvis du allerede har oprettet en Bose-konto for et andet Bose-produkt, skal du tilføje forstærkeren til din eksisterende konto (se side 21).

DOWNLOAD BOSE-APPEN

1. Download Bose-appen på din mobile enhed.

Download on the App Store

GET IT ON Google Play

2. Følg instruktionerne i appen for at sætte forstærkeren op.

TILFØJ DEN PRIMÆRE FORSTÆRK TIL EN EKSISTERENDE KONTO

Du kan tilføje dine Bose Music Amplifier ved at åbne Bose-appen og tilføje din forstærker.

BEMÆRKNINGER:

- Du kan kun tilføje en primær forstærker ved hjælp af Bose-appen. Ekstra forstærkere vises ikke på dit netværk eller i Bose-appen.
- Hvis du vil afspille den samme lyd på flere højttalere samtidig, kan du gruppere primære forstærkere sammen ved hjælp af Bose-appen. Du kan få adgang til denne indstilling fra hovedsiden. Du kan finde flere oplysninger her: support.Bose.com/BMAGrouping

OPRET FORBINDELSE TIL ET ANDET WI-FI-NETVÆRK

Opret forbindelse til et andet netværk, hvis dit netværksnavn eller adgangskoden er blevet ændret, eller hvis du vil ændre eller tilføje et andet netværk.

1. Tryk på Reset-knappen, og hold den nede i 5 sekunder, indtil lampen på bagsiden af forstærkeren blinker langsomt gult.

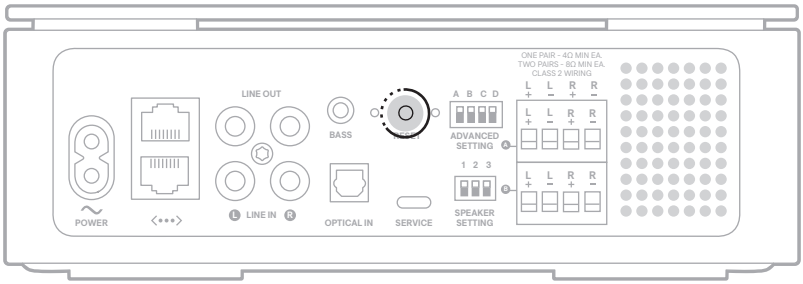

2. På din mobile enhed skal du åbne dine Wi-Fi-indstillinger.
3. Vælg **Bose Music Amplifier**.
4. Åbn Bose-appen, og følg app-instruktionerne.

Forstærkeren kan levere strøm til op til to par højttalere. Den kan indstilles som den primære forstærker (standard) eller som en ekstra forstærker (se side 27).

Den primære forstærker tilsluttes dit netværk ved hjælp af en Wi-Fi-forbindelse eller et Ethernet-kabel (medfølger ikke). Den kan betjenes ved hjælp af Bose-appen, din mobilenhed eller en enhed, der understøtter stemmeassistent og er tilsluttet dit netværk.

En ekstra forstærker tilsluttes den primære forstærker ved hjælp af et RCA-lydkabel og modtager lydoutput fra den primære forstærker. Ekstra forstærkere afspiller den samme lyd som den primære forstærker, men vises ikke på dit netværk, i Bose-appen eller på din mobile enhed, og de kan kun afspille lyd fra **LINE IN**-porten.

Du kan tilslutte op til fire ekstra forstærkere til den primære forstærker for at få den bedst mulige lydkvalitet. Forstærkerne kan konfigureres afhængigt af placeringen eller dit miljøs størrelse, hvor mange højttalere du vil forsyne med strøm, eller hvor din lyd skal afspilles.

BEMÆRKNINGER:

- For at opnå den bedste lydkvalitet og en afbalanceret lydstyrke, når du tilslutter en ekstra forstærker til den primære forstærker, bør du bruge den samme højttalermodel og det samme antal højttalere pr. forstærker.
- Afhængigt af dit miljø er det muligt at tilslutte mere end fire ekstra forstærkere til den primære forstærker, uden at det påvirker ydelsen.

USE CASE 1

Kontrollér op til to par højttalere i det samme rum, hvor højttalerne afspiller den samme lyd med lille eller ingen forsinkelse.

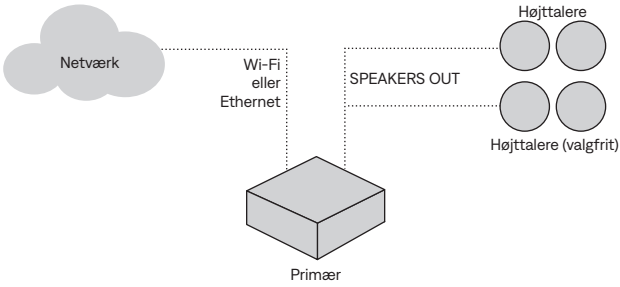

USE CASE 2

Kontrollér flere par højttalere i et større område, hvor alle højttalere tændes og slukkes samtidig og afspiller den samme lyd med lille eller ingen forsinkelse.

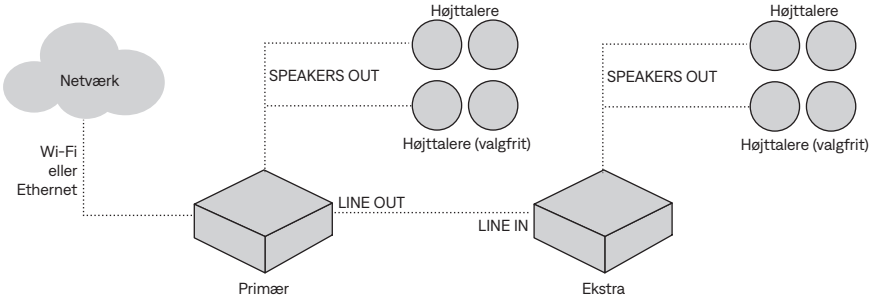

USE CASE 3

Kontrollér flere systemer (forstærker og højttaler) uafhængigt af hinanden, hvor hvert system afspiller forskellig lyd.

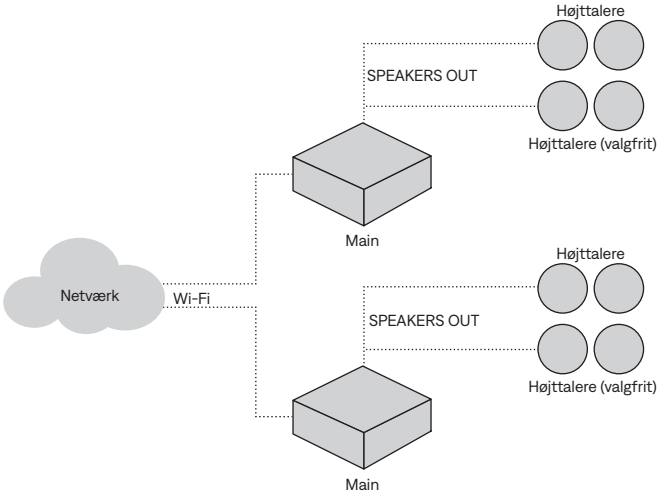

BEMÆRKNINGER:

- Primære forstærkere kan også tilsluttes dit netværk ved hjælp af et Ethernet-kabel (se side 24).
- For at opnå den bedste lydkvalitet og en afbalanceret lydstyrke, når du forbinder flere par højttalere, skal de være af samme højttalermodel, da den samme EQ-indstilling vil blive anvendt på højttalerne.
- Hvis du vil afspille den samme lyd på alle højttalere samtidig, får du den bedste lydkvalitet ved at gruppere de primære forstærkere sammen ved hjælp af Bose-appen. Du kan få adgang til denne indstilling fra hovedsiden. Du kan finde flere oplysninger her: support.Bose.com/BMAGrouping

Du tilslutter den primære forstærker til dit netværk ved hjælp af Bose-appen eller et Ethernet-kabel (medfølger ikke).

TILSLUT VED HJÆLP AF BOSE-APPEN

Oplysninger om, hvordan du tilslutter den primære forstærker til dit netværk ved hjælp af Bose-appen, finder du på side 20.

TILSLUT VED HJÆLP AF ET ETHERNET-KABEL

BEMÆRK: Hvis du tilslutter til dit netværk ved hjælp af et Ethernet-kabel uden at færdiggøre opsætningen ved hjælp af Bose-appen, vil du kun kunne afspille lyd fra en *Bluetooth*-kilde.

1. På din router skal du tilslutte den ene ende af et Ethernet-kabel til en Ethernet-port.

2. På den primære forstærker skal du tilslutte kablets anden ende til en Ethernet-port.

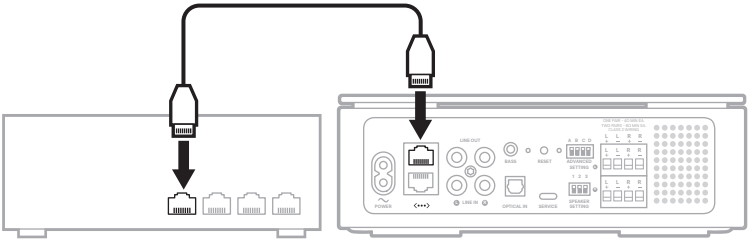

Tilslut en yderligere primær forstærker

Du kan tilslutte en yderligere primær forstærker direkte til routeren (se ”Tilslut ved hjælp af et Ethernet-kabel”) eller direkte til den oprindelige primære forstærker.

1. På den primære forstærker skal du tilslutte den ene ende af et Ethernet-kabel til en Ethernet-port.

2. På den yderligere primære forstærker skal du tilslutte kablets anden ende til en Ethernet-port.

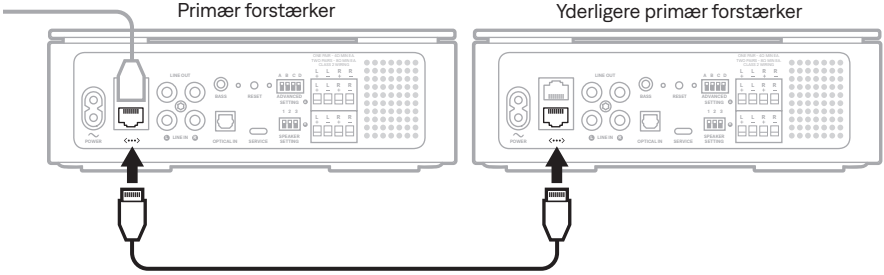

Du tilslutter en ekstra forstærker til den primære forstærker eller til en anden ekstra forstærker ved hjælp af et RCA-lydkabel (medfølger ikke).

BEMÆRK: Du kan tilslutte op til fire ekstra forstærkere til den primære forstærker for at få den bedst mulige lydkvalitet. Afhængigt af dit miljø er det muligt at tilslutte yderligere forstærkere, uden at det påvirker ydelsen.

TILSLUT TIL DEN PRIMÆRE FORSTÆRKER

1. På den primære forstærker skal du tilslutte lydkablets hvide stik til den hvide **LINE OUT**-port og det røde stik til den røde **LINE OUT**-port.

2. På den ekstra forstærker skal du tilslutte det andet hvide stik til den hvide **LINE IN**-port og det røde stik til **LINE IN**-porten.

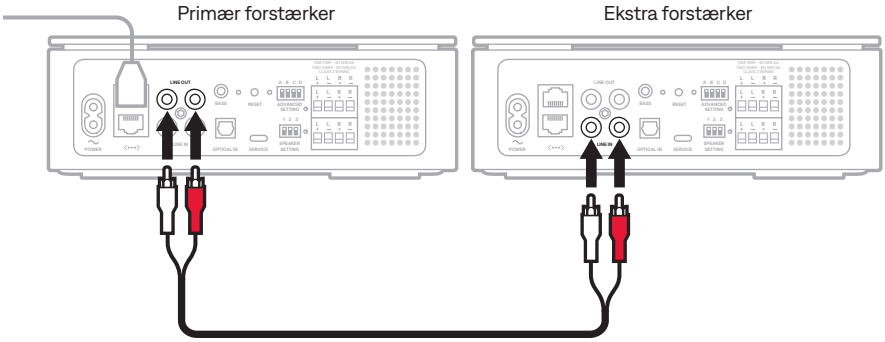

Tilslut en yderligere ekstra forstærker

1. På den ekstra forstærker skal du tilslutte lydkablets hvide stik til den hvide **LINE OUT**-port og det røde stik til den røde **LINE OUT**-port.

2. På den yderligere ekstra forstærker skal du tilslutte det andet hvide stik til den hvide **LINE IN**-port og det røde stik til **LINE IN**-porten.

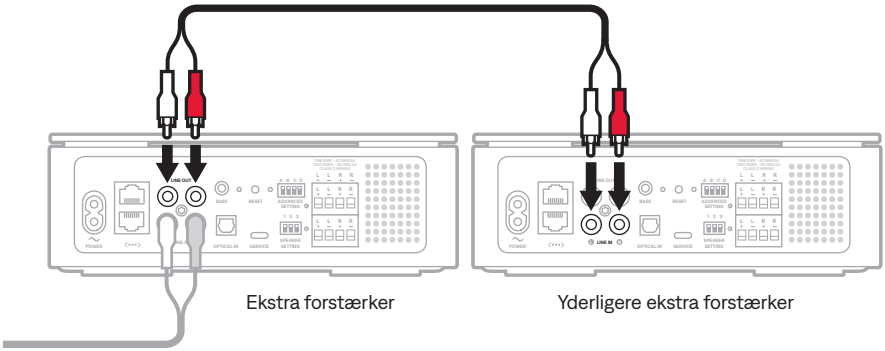

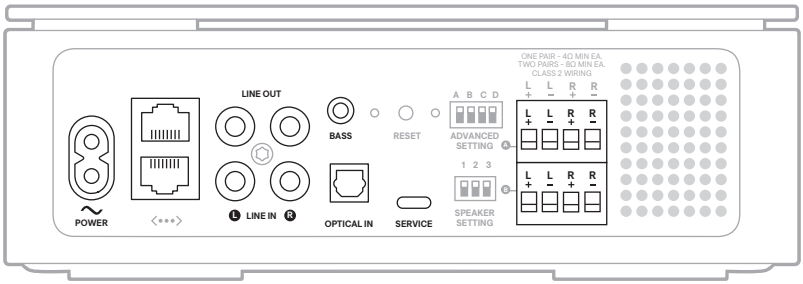

PORT	BESKRIVELSE
POWER	Leverer strøm, når netledningen sættes i porten og derefter tilsluttes en stikkontakt (se side 19).
<•••>	Giver dig mulighed for at tilslutte den primære forstærker til dit netværk eller tilslutte flere primære forstærkere sammen ved hjælp af et Ethernet-kabel (medfølger ikke). Se side 24.
LINE OUT **LINE IN**	Giver dig mulighed for at tilslutte en ekstra forstærker eller en ekstern kilde ved hjælp af et RCA-lydkabel (medfølger ikke). Se side 61.
BASS	Giver dig mulighed for at tilslutte et Bose Bass Module ved hjælp af et 3,5 mm stereolydkabel (medfølger ikke). Se side 40.
OPTICAL IN	Giver dig mulighed for at afspille digital lyd fra en ekstern kilde ved hjælp af et optisk kabel (medfølger ikke). Se side 61.
SERVICE	USB Type-C®-port til service.
SPEAKERS OUT	Giver dig mulighed for at tilslutte op til to par højttalere (se side 18).

FORSTÆRKERINDSTILLINGER

ADVANCED SETTING-kontakterne konfigureres afhængigt af, hvordan du vil høre din lyd. For at konfigurere forstærkeren skal du slå de(n) relevant(e) **ADVANCED SETTING**-kontakt(er) ned.

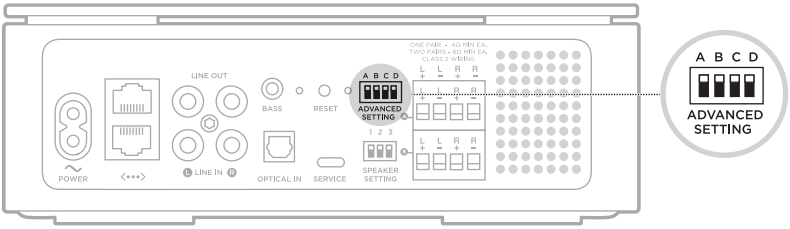

TILSTAND	KONTAKT	POSITION	BESKRIVELSE
Primær	A – Op	A B C D	Indstil forstærkeren til Primær. **BEMÆRK:** Primære forstærkere kan tilsluttes dit netværk ved hjælp af Bose-appen eller et Ethernet-kabel (medfølger ikke). Se side 24.
Ekstra	A – Ned	A B C D	Indstil forstærkeren til Ekstra. **BEMÆRKNINGER:** • Ekstra forstærkere tilsluttes den primære forstærker (eller en anden ekstra forstærker) ved hjælp af et RCA-lydkabel og afspiller lyd fra den primære forstærker på **LINE IN**-porten. • Ekstra forstærkere kan ikke tilsluttes dit netværk og vises ikke i Bose-appen.
N/A	B	A B C D	Reserveret til fremtidig brug.
Stereo	C – Op	A B C D	Indstil lydoutputtet til Stereo.
Mono	C – Ned	A B C D	Indstil lydoutputtet til Mono. **BEMÆRK:** Mono er bedst, når højttalerne er langt fra hinanden.

TILSTAND	KONTAKT	POSITION	BESKRIVELSE
Line out: variabel lydstyrke	D – Op		Kontroller lydstyrken ved hjælp af Bose-appen. **BEMÆRK:** Denne indstilling gælder for den primære forstærkers **LINE OUT**-lyd og høres via den ekstra forstærker.
Line out: fast lydstyrke	D – Ned		Kontroller lydstyrken ved hjælp af den tilsluttede enhed med lydstyrkeregulering. **BEMÆRKNINGER:** • Hvis lydstyrken er fast, kan du ikke kontrollere lydstyrken ved hjælp Bose-appen. • Denne indstilling gælder for den primære forstærker.

BEMÆRKNINGER:

- Standardpositionen er, at alle kontakter er oppe.
- Hver kontakt kan konfigureres separat.
- Hvis en **ADVANCED SETTING**-kontakt slås op eller ned, mens forstærkeren er tændt, nulstilles forstærkeren.

HØJTTALERINDSTILLINGER

Du kan anvende en tilpasset EQ-indstilling på Bose 251 udendørshøjttalere eller Bose Virtually Invisible 791-højttalere. For alle andre højttalere anvendes EQ-standardindstillingen.

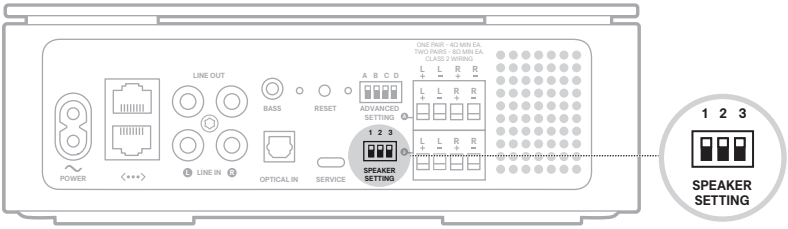

Hvis du vil anvende den tilpassede EQ-indstilling på dine Bose 251 udendørshøjttalere eller Bose Virtually Invisible 791-højttalere, skal du slå den relevante **SPEAKER SETTING**-kontakt ned. Hvis du vil anvende EQ-standardindstillingen på alle andre højttalere, skal du lade alle kontakter være oppe.

PRODUKT	KONTAKT			POSITION
Bose 251 udendørshøjttalere	1 – Ned	2 – Op	3 – Op	1 2 3
Bose Virtually Invisible 791-højttalere	1 – Op	2 – Ned	3 – Op	1 2 3
Alle andre højttalere	1 – Op	2 – Op	3 – Op	1 2 3

BEMÆRK:

- Standardpositionen er, at alle kontakter er oppe.
- Hvis der bruges en anden kombination end dem, der vises i tabellen ovenfor, anvendes EQ-standardindstillingen.

GOOGLE ASSISTENT

Forstærkeren er kompatibel med en enhed, der understøtter Google Assistent og er tilsluttet dit netværk. Betjen forstærkeren ved hjælp af din stemme med Google.

Start med at sige "Hey Google," og sig derefter din anmodning på <forstærkernavn>. Prøv for eksempel at afspille din yndlingsmusik. Sig blot "Hey Google, afspil med træningsafspilningsliste i Familierummet."

BEMÆRKNINGER:

- Sørg for at sige det forstærkernavn, som du tildelte i Bose-appen. Hvis flere forstærkere har det samme navn, skal du bruge det navn, der er tildelt i Google Assistent-appen, eller ændre navnet i Bose-appen.
- Google Assistent er ikke tilgængelig på alle sprog og i alle lande.
- Du kan finde flere oplysninger om, hvad Google Assistent kan, her: https://support.google.com/assistant

AMAZON ALEXA

Hvis du har en separat enhed med Alexa Built-In tilsluttet dit netværk, kan du kontrollere forstærkeren fra denne enhed med stemmekommandoer. Hvis du vil konfigurere stemmestyring, skal du aktivere evnen og knytte din Alexa-konto til din Bose-konto. Bed derefter blot Alexa om at afspille musik.

Start med at sige "Alexa," og sig derefter din anmodning på <forstærkernavn>. Prøv for eksempel at afspille din yndlingsmusik. Sig blot "Alexa, play My Workout playlist on Family Room."

BEMÆRKNINGER:

- Sørg for at sige det forstærkernavn, som du tildelte i Bose-appen. Hvis flere forstærkere har det samme navn, skal du bruge det navn, der er tildelt i Alexa-appen, eller ændre navnet i Bose-appen.
- Alexa er ikke tilgængelig på alle sprog og i alle lande.
- Du kan finde flere oplysninger om, hvad Alexa kan, her: https://www.amazon.com/usealexa

Forstærkeren er udstyret med Chromecast built-in. Med Chromecast built-in kan du streame lyd fra understøttede apps blot ved at trykke på Cast-knappen.

BEMÆRKNINGER:

- For at kunne bruge Chromecast built-in skal du have en Wi-Fi-forbindelse.
- Der tilføjes jævnligt understøttelse af nye apps.

Din telefon er din fjernbetjening

- Tryk blot på Cast-knappen fra apps, som du allerede kender og elsker. Der kræves ingen nye logins eller downloads.
- Brug din telefon til at søge efter, afspille, holde pause og skrue op for lyden fra ethvert sted i hjemmet.
- Mens du streamer, kan du blive ved med at bruge din telefon til andre ting – rulle gennem sociale medier, sende en SMS og besvare opkald.
- Nyd musik i hele dit hjem, når du bruger multi-room casting med forstærkere, der understøtter Chromecast.

Ubegrænset underholdning, når det passer dig

Vælg mellem millioner af sange fra populære musiktjenester som f.eks. Pandora, Spotify og Tuneln.

Hvis du vil aktivere Chromecast built-in, skal du bruge Bose-appen. Du kan få adgang til denne indstilling i menuen Indstillinger.

Forstærkeren er i stand til at afspille AirPlay 2-lyd, hvilket giver dig mulighed for hurtigt at streame lyd fra din Apple-enhed til forstærkeren.

BEMÆRKNINGER:

- For at kunne bruge AirPlay 2 skal du have en Apple-enhed, der kører iOS 11.4 eller nyere.
- Din Apple-enhed og forstærkeren skal være tilsluttet det samme Wi-Fi-netværk.
- Du kan finde flere oplysninger om AirPlay her: https://www.apple.com/airplay

STREAM LYD FRA KONTROLCENTER

1. På din Apple-enhed skal du åbne Kontrolcenter.
2. Tryk og hold lydkortet i skærmens øverste højre hjørne, og tryk derefter på AirPlay-ikonet.
3. Vælg din forstærker.

STREAM LYD FRA EN APP

1. Åbn en musik-app (f.eks. Apple Music), og vælg et nummer, du vil afspille.
2. Tryk på.
3. Vælg din forstærker.

Du kan tilpasse seks forudindstillinger til dine foretrukne streamingmusiktjenester, stationer, afspilningslister, kunstnere, albummer eller musiknumre fra dit musikbibliotek. Du har når som helst adgang til din musik med et enkelt tryk på en knap i Bose-appen.

BEMÆRK: Du kan ikke indstille forudindstillinger, når din kilde er en *Bluetooth*-forbindelse.

INDSTIL EN FORUDINDSTILLING

1. Stream musik ved hjælp af appen.
2. Samtidig med at musikken afspilles, skal du trykke på en forudindstilling og holde nede i appen.

AFSPIL EN FORUDINDSTILLING

Når du tilpasser dine forudindstillinger, skal du trykke på en forudindstilling i Bose-appen.

TILSLUT DIN MOBILE ENHED

1. Tryk på *Bluetooth*-knappen ⦿ på den primære forstærkers forside.

   Lampen på forstærkerens forside blinker langsomt blåt.

2. På mobilenheden skal du aktivere *Bluetooth*-funktionen.

   BEMÆRK: *Bluetooth*-menuen findes normalt i menuen Indstillinger.

3. Vælg din forstærker på listen over enheder.

   BEMÆRK: Led efter det navn, du angav for din forstærker, i Bose-appen. Hvis du ikke gav forstærkeren et navn, vises standardnavnet.

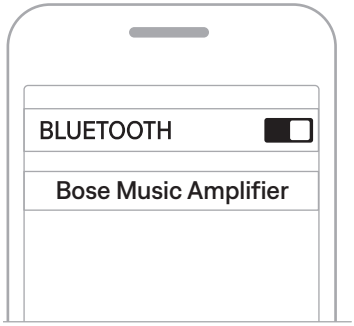

   Når forstærkeren er tilsluttet, lyser lampen på forstærkerens forside blåt konstant og nedtoner derefter til sort. Forstærkerens navn vises på listen med mobile enheder.

FRAKOBLING AF EN MOBIL ENHED

Brug Bose-appen til at frakoble din mobile enhed.

TIP: Du kan også bruge *Bluetooth*-indstillinger på din mobile enhed. Hvis du deaktiverer *Bluetooth*-funktionen, frakobles alle andre enheder.

GENOPRET FORBINDELSE TIL EN MOBIL ENHED

Tryk på *Bluetooth*-knappen ⁑.

Forstærkeren forsøger at oprette forbindelse til de senest forbundne enheder.

BEMÆRKNINGER:

- Sørg for, at *Bluetooth*-funktionen er aktiveret på din mobile enhed.
- Enheden skal være inden for 9 m og tændt.

TILSLUT EN EKSTRA MOBIL ENHED

Du kan gemme op til otte enheder på forstærkerens enhedsliste.

BEMÆRK: Du kan kun afspille lyd på en mobil enhed ad gangen.

1. Tryk på ⁑ og hold den nede, indtil lampen på forstærkerens forside blinker langsomt blåt.
2. Vælg din forstærker på enhedslisten på din mobile enhed.

   BEMÆRK: Sørg for, at *Bluetooth*-funktionen er aktiveret på din mobile enhed.

RYD FORSTÆRKERENS ENHEDSLISTE

1. Tryk på ⁑ i 10 sekunder og hold den nede, indtil lampen på forstærkerens forside blinker blåt 3 gange.
2. Slet forstærkeren fra *Bluetooth*-listen på din enhed.

Alle enheder ryddes. Forstærkeren er klar til at oprette forbindelse (se side 34).

BLUETOOTH- OG FEJLSTATUS

Lampen på forstærkerens forside viser *Bluetooth*-forbindelsesstatus for en mobil enhed samt fejlalarmer.

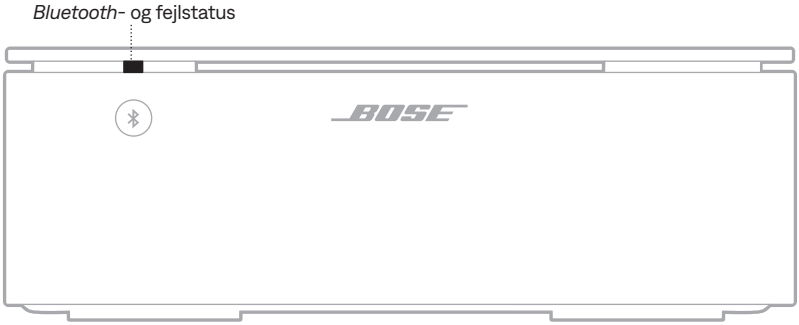

LYSAKTIVITET	SYSTEMTILSTAND
Blinker langsomt blåt	Klar til at oprette forbindelse til mobil enhed
Blinker blåt	Opretter forbindelse til mobil enhed
Lyser blåt og nedtoner så til sort	Tilsluttet til mobil enhed
Blinker blåt 3 gange	Ryddet enhedsliste
Blinker blåt og rødt i 3 sekunder	*Bluetooth*-forbindelse er deaktiveret (Ekstra)
Lyser rødt konstant	Kritisk fejl (hardware) – kontakt Bose kundeservice **BEMÆRK:** Lamperne på forstærkerens forside og bagside lyser rødt konstant samtidig.

Lampen på forstærkerens bagside viser Wi-Fi-, strøm- og systemstatus.

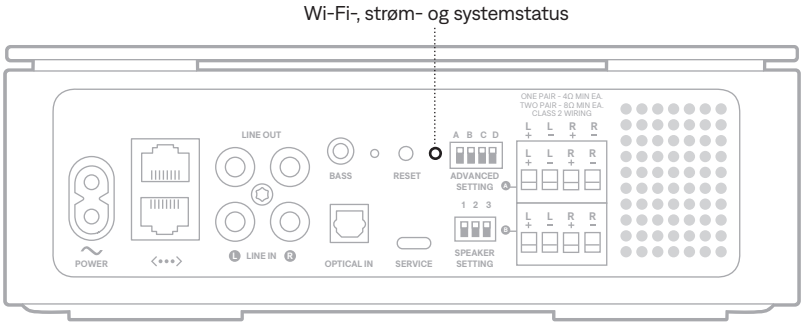

WI-FI- OG STRØMSTATUS

Primær forstærker

Viser Wi-Fi- og strømstatus for en primær forstærker.

LYSAKTIVITET	SYSTEMTILSTAND
Blinker langsomt hvidt	Sådan tændes hovedtelefonerne
Lyser hvidt	Tændt
Blinker langsomt gult	Klar til opsætning af Wi-Fi
Lyser gult	Wi-Fi-opsætning i gang
Blinker langsomt hvidt	Opretter forbindelse til Wi-Fi
Lyser hvidt	Tilsluttet til Wi-Fi

Ekstra forstærker

Viser strømstatus for en ekstra forstærker.

LYSAKTIVITET	SYSTEMTILSTAND
Blinker langsomt grønt	Sådan tændes hovedtelefonerne
Lyser grønt konstant	Tændt

OPDATERINGS-, NULSTILLINGS- OG FEJLSTATUS

Viser status for softwareopdateringer, nulstillinger og fejlalarmer.

LYSAKTIVITET	SYSTEMTILSTAND
Blinker hvidt	Installerer opdatering
Lyser hvidt	Opdatering gennemført
Blinker rødt 3 gange	Nulstilling gennemført
Lyser gult	Wi-Fi-fejl (primær) – kontakt Bose kundeservice
Blinker gult 4 gange	Ikke-kritisk fejl (fejl i netværksforbindelse eller kildefejl)
Lyser rødt konstant	Alvorlig fejl (hardware) – kontakt Bose kundeservice **BEMÆRK:** Lamperne på forstærkerens forside og bagside lyser rødt konstant samtidig.

DEAKTIVER/AKTIVÉR WI-FI-FUNKTION

Indsæt en tynd papirclips i hullet bag på forstærkeren, og tryk og hold i 2 sekunder, indtil lampen på bagsiden af forstærkeren blinker hvidt 3 gange.

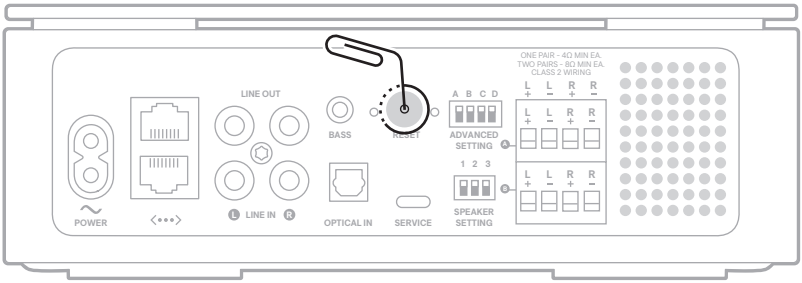

BEMÆRK: Deaktivering/aktivering af Wi-Fi-funktionen deaktiverer/aktiverer også *Bluetooth*-funktionen.

OVERBELASTNINGSSIKRING

Forstærkerens beskyttelse mod overbelastning reducerer automatisk den maksimale udgangseffekt for at forhindre at forstærkeren bliver for varm. Dette kan ske, når forstærkeren spiller ved høj lydstyrke i længere tid, eller hvis den er installeret på et sted med begrænset ventilation. Fuld maksimal ydelse vender automatisk tilbage, når forstærkeren køler ned.

TILSLUT ET BOSE BASS MODULE

Du kan tilslutte dit Bose Bass Module til forstærkeren ved hjælp af et 3,5 mm stereolydkabel (medfølger ikke).

BEMÆRKNINGER:

- 3,5 mm lydkablet skal være stereo og skærmet.
- Hvis du ikke har et 3,5 mm lydkabel, kan du gå til Bose.com/BM500 eller Bose.com/BM700 for at købe et 4,5 m kabel. Du kan også købe kablet i en lokal elektronikbutik.

1. På forstærkeren skal du tilslutte den ene ende af et 3,5 mm lydkabel til **BASS**-porten.
2. Sæt den anden ende af kablet i **BASS IN**-porten på basmodulet.

Bose Bass Module 500

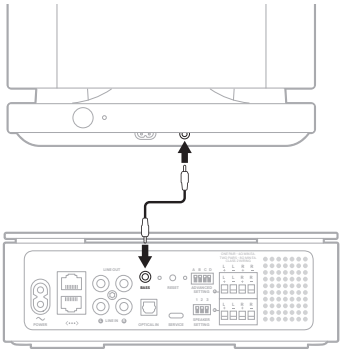

Bose Bass Module 700

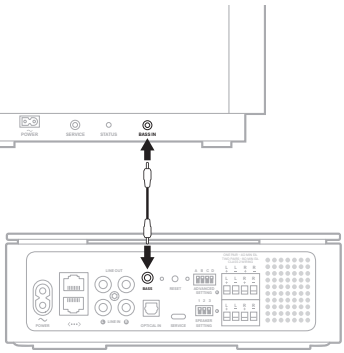

BEMÆRK: Du kan finde flere oplysninger om dit basmodul i brugervejledningen til dit basmodul. Besøg:

Bose Bass Module 700: Bose.com/BM700

Bose Bass Module 500: Bose.com/BM500

TILSLUT EN BOSE SOUNDLINK *BLUETOOTH*-HØJTTALER ELLER BOSE-HOVEDTELEFONER VED HJÆLP AF SIMPLESYNC™-TEKNOLOGI

Med Bose SimpleSync™-teknologien kan du tilslutte visse Bose SoundLink *Bluetooth*-højttalere eller Bose-hovedtelefoner til forstærkeren for at opleve en ny måde at høre musik og film på.

Fordele

En personlig lytteoplevelse: Lyt til tv eller musik uden at forstyrre andre ved at tilslutte dine Bose-hovedtelefoner til forstærkeren. Brug den uafhængige lydstyrkeregulering på hvert produkt til at reducere lyden eller slå den helt fra på forstærkeren, mens du i dine hovedtelefoner kan have lyden lige så høj, som du vil.

Et andet rum med lyd: Lyt til den samme sang i to forskellige rum på samme tid ved at tilslutte din Bose SoundLink *Bluetooth*-højttaler til forstærkeren.

BEMÆRKNINGER:

- SimpleSync™-teknologien har en *Bluetooth*-rækkevidde på op til 9 meter. Vægge og byggematerialer kan påvirke modtagelsen. Afhængigt af dit miljø kan rækkevidden være større.
- Du kan ikke streame lyd ved hjælp af en *Bluetooth*-kilde, når du bruger SimpleSync™-teknologi.

Kompatible produkter

Du kan tilslutte de fleste Bose SoundLink *Bluetooth*-højttalere til forstærkeren samt Bose-hovedtelefoner.

Populære kompatible produkter omfatter:

- Bose SoundLink Revolve+ *Bluetooth*-højttaler
- Bose SoundLink Mini *Bluetooth*-højttaler
- Bose SoundLink Color *Bluetooth*-højttaler
- Bose Noise Cancelling Headphones 700
- Bose QuietComfort 35 trådløse hovedtelefoner

Nye produkter tilføjes jævnligt. Du kan finde en komplet liste og flere oplysninger her: worldwide.Bose.com/Support/Groups

Tilslut ved hjælp af Bose-appen

Hvis du vil tilslutte din Bose SoundLink *Bluetooth*-højttaler eller dine Bose-hovedtelefoner til forstærkeren, skal du bruge Bose-appen. Du kan finde flere oplysninger her: support.Bose.com/BMAGrouping

BEMÆRKNINGER:

- Sørg for, at det produkt, du tilslutter, er tændt, er inden for 9 meter fra forstærkeren og er klart til at oprette forbindelse til en anden enhed. I brugervejledningen til dit produkt kan du finde flere oplysninger.
- Du kan kun tilslutte et produkt ad gangen til forstærkeren.

TILSLUT EN BOSE SOUNDLINK *BLUETOOTH*-HØJTTALER ELLER BOSE-HOVEDTELEFONER IGEN

Brug Bose-appen til at genoprette forbindelsen mellem forstærkeren og et tidligere tilsluttet kompatibelt Bose-produkt.

Besøg support.Bose.com/BMAGrouping for at få flere oplysninger

BEMÆRK: Forstærkeren skal være inden for rækkevidde (9 meter) og tændt.

OPDATER FORSTÆRKEREN

Primær forstærker

Den primære forstærker opdateres automatisk, når den er tilsluttet Bose-appen og dit Wi-Fi-netværk.

Ekstra forstærker

1. Slå kontakt A op for at indstille den til en primær forstærker.
2. Tilføj forstærkeren til Bose-appen (se side 24).

   Forstærkeren opdateres automatisk. Når opdateringen er gennemført, lyser lampen på forstærkerens bagside hvidt konstant.
3. Slå kontakt A ned for at sætte den tilbage til en ekstra forstærker.

RENGØR FORSTÆRKEREN

Rengør forstærkerens overflade med en blød og tør klud.

Brug en børste på en støvsuger til at rengøre områder, der er svære at nå.

FORSIGTIG:

- Tag netledningen ud af stikkontakten inden rengøringen.
- Brug IKKE spray i nærheden af forstærkeren. Brug ikke opløsningsmidler, kemikalier eller rengøringsmidler, der indeholder sprit, ammoniak eller slibemiddel.
- Undgå at spilde væske i åbningerne.

RESERVEDELE OG TILBEHØR

Reservedele og tilbehør kan bestilles via Boses kundeservice.

Besøg: support.Bose.com/BMA

BEGRÆNSET GARANTI

Forstærkeren er dækket af en begrænset garanti. Se vores websted på worldwide.Bose.com/Warranty for at få flere oplysninger om den begrænsede garanti.

Hvis du vil registrere dit produkt, kan du finde instruktioner på worldwide.Bose.com/ProductRegistration. Hvis du undlader at registrere produktet, har det ingen betydning for den begrænsede garanti.

SPECIFIKATION	VÆRDI
Mål (ca.)	8 ¼" bred x 8 ¼" dyb x 2 9/10" høj (21 cm x 21 cm x 7,3 cm)
Vægt (kun forstærker)	2186 g
Nominel effekt	100-240 V∿ 50/60 Hz, 240W
Inputfølsomhed	RCA-indgange: 2Vrms
Signal/støjforhold (S/N)	>100 dB
Udgangseffekt (kontinuert gennemsnit)	125W/kanal minimum 8 ohm, fra 20 Hz til 20 kHz, med højst 0,1 % THD
Temperaturområde	0° C til 35° C **BEMÆRK:** Afhængigt af dit miljø er det muligt at operere uden for det anbefalede temperaturområde, uden at det påvirker ydelsen.

PRØV DISSE LØSNINGER FØRST

Hvis du oplever problemer med forstærkeren:

- Sørg for, at forstærkeren er sat i en tændt stikkontakt.
- Fastgør alle kabler og højttalerkabler.
- Tjek forstærkerens status (se side 36).
- Flyt forstærkeren og den mobile enhed væk fra mulig interferens (trådløse routere, trådløse telefoner, tv'er, mikrobølgeovne osv.).
- Flyt forstærkeren inden for det anbefalede område for din trådløse router eller mobile enhed for at få den bedst egnede drift.
- Se brugervejledningen til din højttaler.

ANDRE LØSNINGER

Hvis dette ikke løser problemet, kan du i nedenstående tabel identificere symptomer og løsninger på almindelige problemer. Kontakt Bose kundeservice, hvis du ikke kan løse dit problem.

Besøg: worldwide.Bose.com/contact

SYMPTOM	LØSNING
Kan ikke fuldføre netværkskonfiguration	Sørg for, at højttaleren er indstillet til Primær (se side 27). Vælg det korrekte netværksnavn, og indtast adgangskode. Tilslut din mobile enhed og forstærkeren til det samme Wi-Fi-netværk. Aktivér Wi-Fi på den mobile enhed, du bruger til opsætningen. Skift standardbrowser på din mobile enhed. Luk andre åbne programmer. Genstart din mobile enhed og din router. Placer forstærkeren inden for routerens rækkevidde. Nulstil forstærkeren (se side 51). Hvis routeren understøtter både 2,4 GHz og 5 GHz bånd, skal du kontrollere, at både den mobile enhed og Nulstil forstærkeren er sluttet til det samme bånd. Afinstaller Bose-appen, nulstil forstærkeren (se side 51), og genstart konfigurationen.

SYMPTOM	LØSNING
Kan ikke oprette forbindelse til netværk	Sørg for, at højttaleren er indstillet til Primær (se side 27). Hvis forstærkeren er indstillet til Primær, og en enhed er tilsluttet en Ethernet-port, skal du sørge for, at det er en anden Bose Music Amplifier. I Bose-appen skal du vælge det korrekte netværksnavn og indtaste adgangskoden til netværket (der er forskel på store og små bogstaver). Kontrollér, at forstærkeren og din mobile enhed er tilsluttet til det samme Wi-Fi-netværk. Aktivér Wi-Fi på den mobile enhed, du bruger til opsætningen. Luk andre åbne applikationer på din mobile enhed. Hvis flere forstærkere er tilsluttet via kabel, skal du reducere antallet af tilsluttede forstærkere. Tilslut den primære forstærker til netværket ved hjælp af et Ethernet-kabel (se side 24). Ved tilslutning til dit netværk ved hjælp af et Ethernet-kabel: • tjek kablet (se side 24). • Brug et andet Ethernet-kabel (se side 24). Hvis dine netværksoplysninger er blevet ændret, kan du finde flere oplysninger på side 21. Genstart din mobile enhed og router. Hvis routeren understøtter både 2,4GHz og 5GHz bånd, skal du kontrollere, at enheden (mobil eller computer) og forstærkeren er sluttet til det samme bånd. **BEMÆRK:** Giv hvert bånd et unikt navn for at sikre, at du opretter forbindelse til det korrekte bånd. Nulstil routeren. Hvis du opretter forbindelse til et andet netværk, og appen ikke beder dig om at foretage opsætningen, skal du gå til hovedskærmen og tilføje forstærkeren.
Bose-appen virker ikke på min mobile enhed	Kontrollér, at din mobile enhed er kompatibel med Bose-appen og opfylder minimumskravene til systemet. Du kan finde flere oplysninger i app-butikken på din mobile enhed. Afinstaller Bose-appen på din mobile enhed, og geninstaller derefter appen (se side 20).

SYMPTOM	LØSNING
Dårlig eller forvrænget lyd	Hvis der er tilsluttet to par højttalere, skal du bruge den samme højttalermodel. Sørg for, at højttalerne er kompatible: et par højttalere kræver mindst 4 ohm hver, og to par højttalere kræver mindst 8 ohm hver. Brug Bose-appen til at gruppere de primære forstærkere (se side 21). Hvis forstærkeren er tilsluttet en ekstern kilde ved hjælp af et RCA-lydkabel eller et optisk kabel, skal du sørge for, at den er konfigureret ved hjælp af Bose-appen (se side 20). Ved tilslutning ved hjælp af et Ethernet-kabel eller et RCA-lydkabel: • Reducer det antal forstærkere, der er tilsluttet. • Tjek Ethernet-kablet (se side 24) eller RCA-lydkablet (se side 25). • Brug et andet Ethernet-kabel (se side 24) eller RCA-lydkabel (se side 25).
Uregelmæssig lyd eller ingen lyd	Hvis forstærkeren er indstillet til Primær, og en enhed er tilsluttet Ethernet-porten, skal du sørge for, at det er en anden Bose Music Amplifier. Sæt højttalerkablerne godt fast i klemrækkerne på bagsiden af højttalerne og på forstærkerens stikpanel. Tjek at ingen kabler berører hinanden på tværs i klemrækkerne (se side 16). Sørg for, at den eksterne musikkilde er ordentligt forbundet til enten de analoge (røde og hvide) eller optiske indgange. Stop andre lyd- eller videostreamingprogrammer. Slå lyden til eller skru op for lyden på forstærkeren eller den mobile enhed. Fjern netledningen, og tilslut den igen efter 1 minut. Genstart din mobile enhed og router. Sørg for, at lyden ikke er slået fra og at lydstyrken ikke er for lav.
Interferens (beskadiget lyd)	Placer forstærkeren udenfor og væk fra metalskabe, andre lyd-/videokomponenter og direkte varmekilder (se side 14). Skift kanal eller bånd for routeren. Se brugervejledningen til din router. Tilslut den primære forstærker ved hjælp af et Ethernet-kabel (se side 24).
Højttalerne afspiller ikke lyd	Kontroller, at højttalerkablerne er tilsluttet korrekt (se side 16). Afbryd strømmen til forstærkeren i 3 minutter. Tilslut igen strømmen til forstærkeren (se side 19). Afspil indhold ved hjælp af Bose-appen.

SYMPTOM	LØSNING
En højttaler afspiller ikke lyd	Kontroller, at højttalerkablerne er i god stand. Fjern kablet fra den aktive højttaler, og sæt det i den ikke-fungerende højttaler. Hvis højttaleren ikke afspiller, er der måske problemer med højttaleren og ikke højttalerkablet. Fjern højttalerkablet fra klemrækkestikket. Sæt det i det andet klemrækkestik. Hvis højttaleren afspiller, kan der være et problem med det andet højttalerkabel. Udskift højttalerkablet. Hvis højttaleren ikke afspiller, er der måske problemer med denne kanal på forstærkeren.
Højre og venstre stereokanaler høres i de forkerte højttalere	Kontroller, at højttalerkablerne er tilsluttet korrekt (se side 16). Sørg for, at de røde og hvide analoge kabler er korrekt tilsluttet, rød til rød og hvid til hvid på forstærkeren og på den eksterne musikkilde.
Bassen eller diskanten er svag	Kontroller, at højttalerkablerne er tilsluttet korrekt (se side 16). Hvis de ikke er det, vil de muligvis afspille ude af fase. Sørg for, at højttalerne er kompatible: et par højttalere kræver mindst 4 ohm hver, og to par højttalere kræver mindst 8 ohm hver. Sørg for, at forstærkersoftwaren er opdateret i Bose-appen. Juster bas- eller diskantniveauet ved hjælp af Bose-appen.
Kan ikke tilslutte med din mobile enhed ved hjælp af en *Bluetooth*-forbindelse	Sørg for, at højttaleren er indstillet til Primær (se side 27).
Kan ikke afspille *Bluetooth*-lyd	Slå *Bluetooth*-funktionen fra på din mobile enhed, og slå den til igen. Slet forstærkeren fra *Bluetooth*-listen. Tilslut igen (se side 34). Sørg for, at du bruger en kompatibel *Bluetooth*-mobilenhed. Sørg for, at du er inden for 10 m fra forstærkeren og at der ikke er nogen store metalforhindringer i vejen. Slet forstærkeren fra din mobile enheds *Bluetooth*-liste. Tilslut igen (se side 34). Konfigurer Bose-appen først, og udfør alle opdateringer. Tilslut en anden mobil enhed (se side 35). Ryd forstærkerens enhedsliste (se side 35). Tilslut igen (se side 34).

SYMPTOM	LØSNING
Kan ikke streame ikke lyd med Airplay	Sørg for, at forstærkeren er tændt og inden for rækkevidde (se side 19). Kontrollér, at din Apple-enhed og forstærkeren er tilsluttet det samme Wi-Fi-netværk. Opdater din Apple-enhed. Sørg for, at forstærkeren er opdateret (se side 43). Hvis du ikke kan finde AirPlay-ikonet i den musikapp, du streamer fra, skal du streame lyd fra kontrolcenteret. Du kan finde yderligere support på: https://www.apple.com/airplay
Google Assistent svarer ikke	Sørg for, at du har en enhed, der understøtter Google Assistent, tilsluttet dit netværk. Kontrollér, at Google Assistent er blevet konfigureret ved hjælp af Bose-appen (se side 30). **BEMÆRK:** Forstærkeren skal konfigureres og tilsluttes til dit Wi-Fi-netværk ved hjælp af Bose-appen. Tilslut din mobile enhed til Wi-Fi. Kontrollér, om du er i et land, hvor Google Assistent er tilgængelig. Sørg for, at du bruger den nyeste version af Google Assistent-appen. Kontrollér, at din mobile enhed er kompatibel. Sørg for at sige det navn, som du tildelte i Bose-appen. Sørg for at bruge den samme lydtjenestekonto i Bose-appen og Google Assistent-appen. Du kan finde yderligere support på: https://support.google.com/assistant
Alexa reagerer ikke	Sørg for, at du taler til en separat enhed med Alexa Built-In tilsluttet dit netværk. Kontrollér, at Alexa er blevet konfigureret til at bruge Bose-appen (se side 30). **BEMÆRK:** Forstærkeren skal konfigureres og tilsluttes til dit Wi-Fi-netværk ved hjælp af Bose-appen. Tilslut din mobile enhed til Wi-Fi. Kontrollér, om du er i et land, hvor Amazon Alexa er tilgængelig. Sørg for, at du bruger den nyeste version af Alexa-appen. Kontrollér, at din mobile enhed er kompatibel. Sørg for at sige det navn, som du tildelte i Bose-appen. Du kan finde yderligere support på: https://www.amazon.com/usealexa

SYMPTOM	LØSNING
Forstærkeren tilsluttes ikke til en Bose SoundLink *Bluetooth*-højttaler eller Bose-hovedtelefoner	Sørg for, at din højttaler eller dine hovedtelefoner er tændt, er inden for 9 meter fra forstærkeren og er klar til at oprette forbindelse til en anden enhed. I brugervejledningen til dit produkt kan du finde flere oplysninger. Frakobl din højttaler eller dine hovedtelefoner fra andre tilsluttede enheder.
Forstærkeren tilsluttes ikke igen til en tidligere tilsluttet Bose SoundLink *Bluetooth*-højttaler eller Bose-hovedtelefoner	Tilslut ved hjælp af Bose-appen (se side 42).
Forsinket lyd fra en tilsluttet Bose SoundLink *Bluetooth*-højttaler eller Bose-hovedtelefoner	Ikke alle Bose SoundLink *Bluetooth*-højttalere eller hovedtelefoner kan afspille lyd perfekt synkroniseret, når de er tilsluttet til forstærkeren. Du kan se, om dit produkt er kompatibelt, ved at besøget: worldwide.Bose.com/Support/Groups Installer eventuelle tilgængelige softwareopdateringer for din højttaler eller dine hovedtelefoner. Du kan søge efter opdateringer ved at åbne den relevante Bose-app for dit produkt på din mobile enhed eller besøge btu.Bose.com på din computer.

NULSTIL FORSTÆRKEREN

Tryk på **RESET**-knappen for at nulstille forstærkeren.

BEMÆRK: Nulstilling af forstærkeren påvirker ikke **ADVANCED SETTING**-konfigurationer, **SPEAKER SETTING**-konfiguration eller netværksindstillinger.

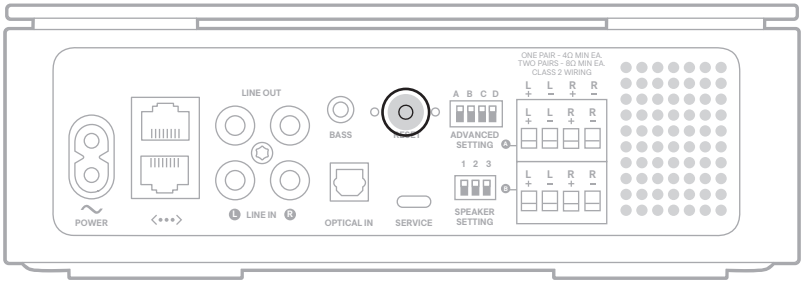

GENDAN FORSTÆRKERENS FABRIKSINDSTILLINGER

En nulstilling af forstærkeren rydder alle indstillinger til kilder, volumener og netværksindstillinger fra forstærkeren og vender tilbage til de oprindelige fabriksindstillinger.

Indsæt en tynd papirclips i hullet bag på forstærkeren, og tryk og hold i 10 sekunder, indtil lampen på bagsiden af forstærkeren blinker rødt 3 gange.

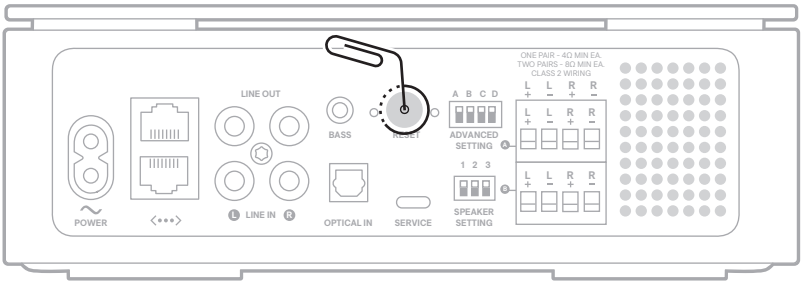

Når gendannelsen er gennemført, lyser lampen på forstærkerens bagside langsomt gult.

BEMÆRK: Gendannelse af forstærkeren påvirker ikke **ADVANCED SETTING**-konfigurationer eller **SPEAKER SETTING**-konfiguration.

Du kan montere forstærkeren på et rack (venstre eller højre side) ved hjælp af det monteringsbeslag, det rackbeslag og den hardware, der medfølger.

FORSIGTIG:

- Brug kun det monteringsbeslag, det rackbeslag og den hardware, der følger med forstærkeren.
- Hvis du monterer flere forstærkere på et rack, skal du bruge en separat rackmontering til hver forstærker.
- Placer eller installer IKKE beslaget eller forstærkeren i nærheden af varmekilder, såsom pejse, radiatorer, varmeapparater eller andre apparater (herunder forstærkere), der producerer varme.

FORBIND BESLAGENE

1. Med rackmonteringspilen synlig og pegende mod forsiden af racket, skal du justere hullerne på monteringsbeslaget med hullerne på rackbeslaget.

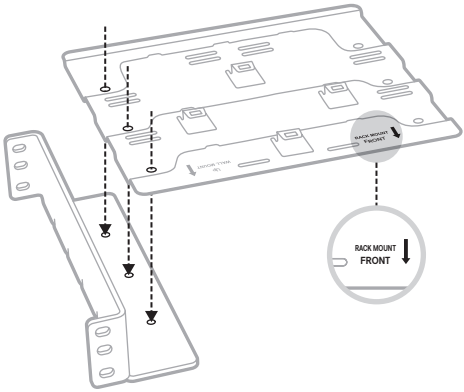

2. Indsæt forbindelsesskruerne gennem monteringsbeslaget og rackbeslaget.

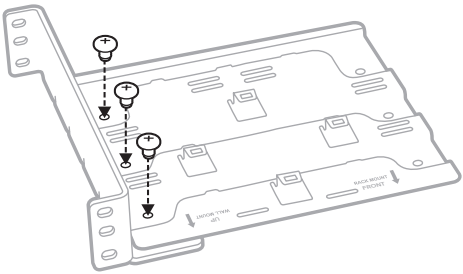

3. Brug en lille stjerneskruetrækker til at dreje skruerne med uret for at fastgøre skruerne.

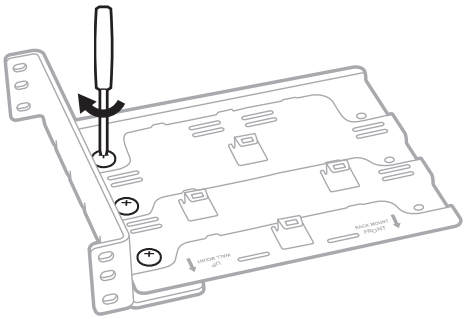

FASTGØR TIL RACKET

1. Juster hullerne på rackbeslaget med racket.
2. Indsæt rackskruerne gennem rackbeslaget og racket.

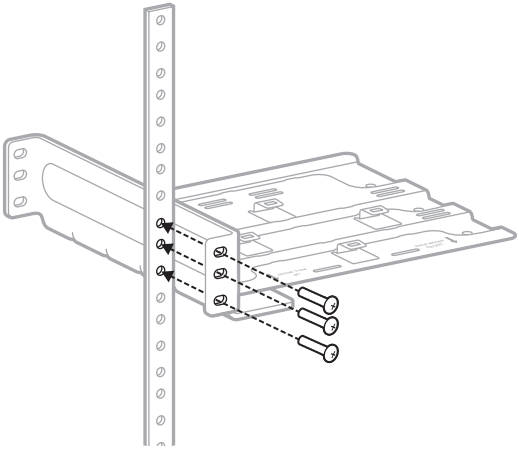

3. Drej skruerne med uret for at fastgøre skruerne.

4. Gentag trin 1-3 for at fastgøre den anden side af rackets rackbeslag.

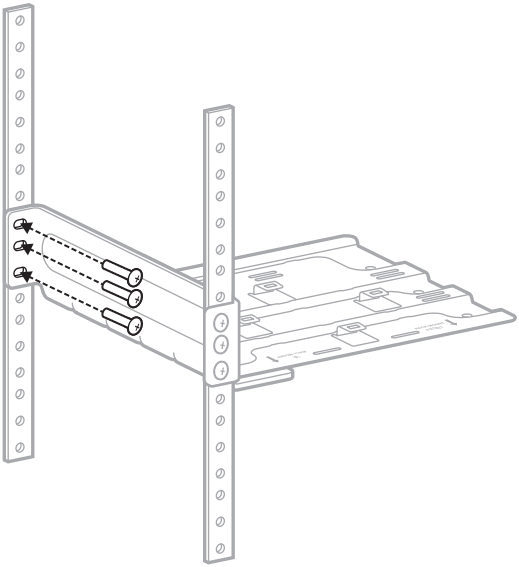

BEMÆRK: Du kan også konfigurere modulet til at fastgøres til rackets højre side.

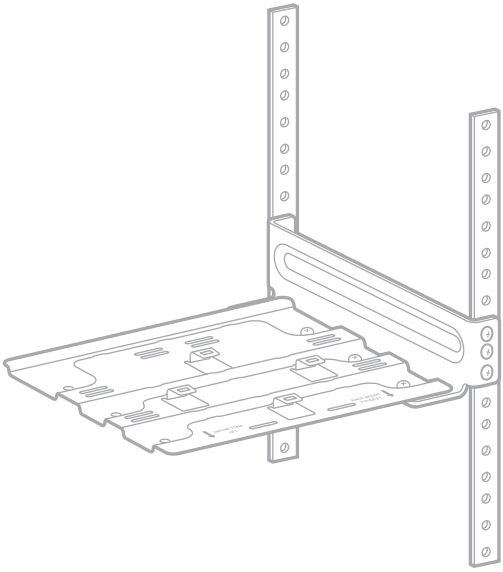

PLACER FORSTÆRKEREN

1. Juster de fire åbninger i bunden af forstærkeren med de fire tapper på monteringsbeslaget.

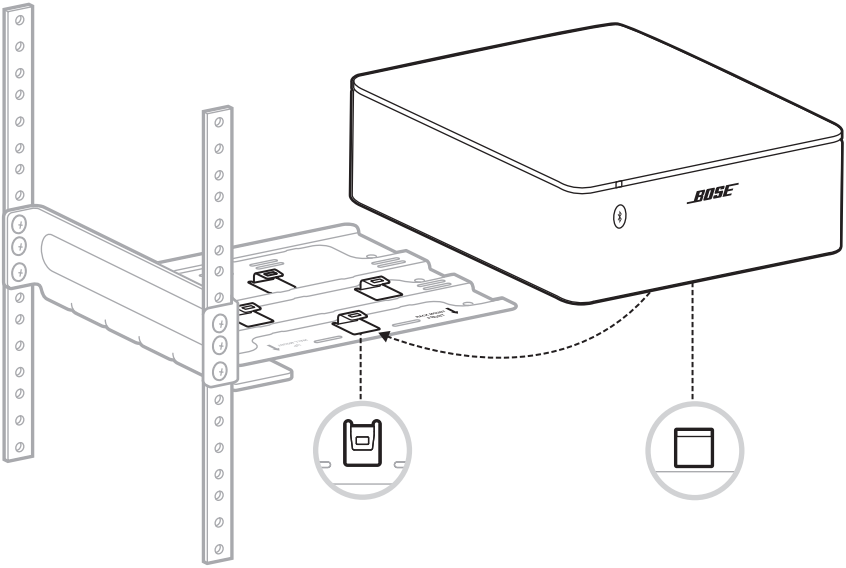

2. Skub forsigtigt forstærkeren tilbage på tapperne, indtil forstærkeren klikker på plads.

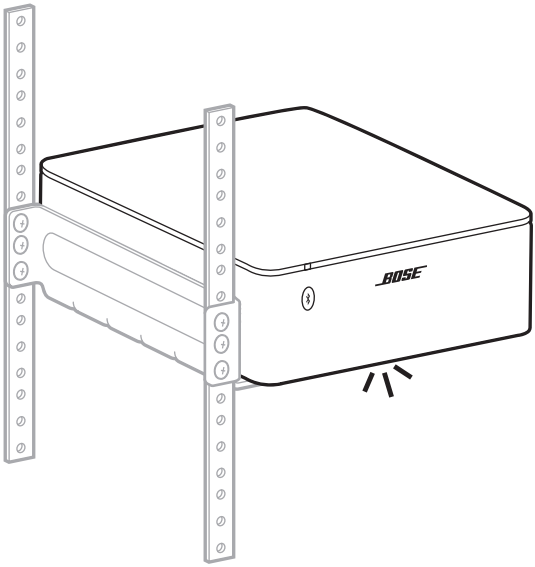

BEMÆRK: Hvis du vil fjerne forstærkeren fra monteringsbeslaget, skal du skubbe forstærkeren fremad for at frigøre tapperne.

HARDWARESPECIFIKATIONER

Du kan montere forstærkeren på en væg ved hjælp af monteringsbeslaget og monteringsdelene (medfølger ikke). Når du vælger hardware, skal du sørge for at bruge hardware, der egner sig til den intenderede monteringsoverflade.

ELEMENT	TRÆ	VÆGPLADE	MURVÆRK
Væggens tykkelse	½" (12,8 mm) eller tykkere	⅜" (9,5 mm) eller tykkere	4" (101,6 mm) eller tykkere
Bor	3⁄32" (2,4 mm)	¼" (6,4 mm)	¼" (6,4 mm)
Stjerneskruer af træ (4, medfølger ikke)	#10 x 1¼" (M5 x 32 mm)	Ikke i brug	Ikke i brug
Ankre (4, medfølger ikke)	Ikke i brug	#10 (M5) vægpladeankre **BEMÆRK:** Kræver dimensionering til mindst 4536 g	#10 (M6) murværksankre **BEMÆRK:** Kræver dimensionering til mindst 4536 g

ADVARSEL: Forstærkeren må IKKE monteres på overflader, der ikke er robuste nok eller har noget potentielt farligt skjult bag sig, såsom elektriske ledninger eller VVS-installationer. Hvis du er i tvivl om, hvordan du skal installere beslaget, skal du kontakte en kvalificeret, professionel montør. Sørg for, at beslaget installeres i overensstemmelse med de lokale bygningsregler.

FASTGØR MONTERINGSBESLAGET

FORSIGTIG:

- Brug kun det monteringsbeslag, der følger med forstærkeren.
- Monter IKKE forstærkeren i loftet.
- Placer eller installer IKKE beslaget eller forstærkeren i nærheden af varmekilder, såsom pejse, radiatorer, varmeapparater eller andre apparater (herunder forstærkere), der producerer varme.

1. Med vægmonteringspilen synlig og pegende opad skal du placere monteringsbeslaget på væggen.

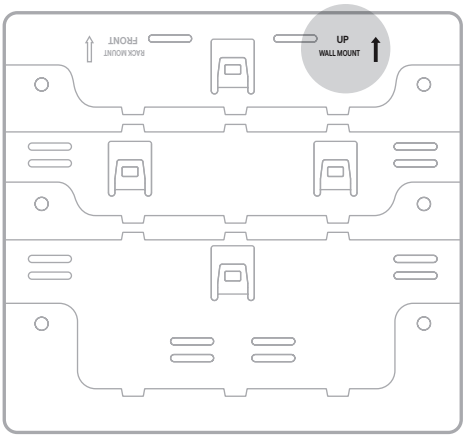

2. Markér de fire monteringshulplaceringer på væggen gennem monteringsbeslaghullerne.

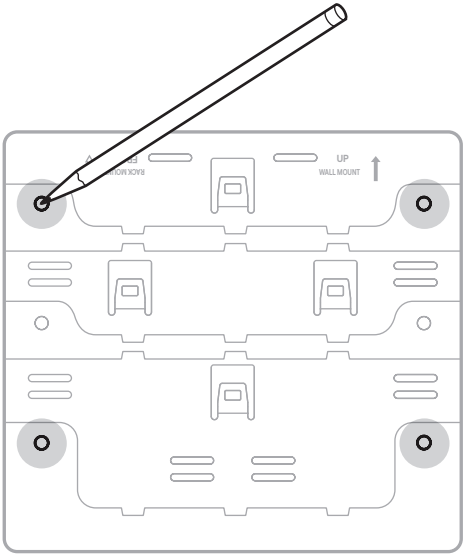

3. Fjern monteringsbeslaget.

4. Bor fire huller i væggen.
   - Hvis du monterer på træ, skal du bore 9⁄32" huller og derefter fortsætte med trin 5.
   - Ved montering på vægplade eller murværk henvises til instruktionerne, der følger med ankrene, for den korrekte hulstørrelse og instruktioner til montering af beslaget på væggen.

5. Juster monteringsbeslaget efter de borede huller.

6. Indsæt fire skruer (medfølger ikke) gennem monteringsbeslaget.
7. Brug en skruetrækker til at stramme skruerne med uret for at fastgøre skruerne.

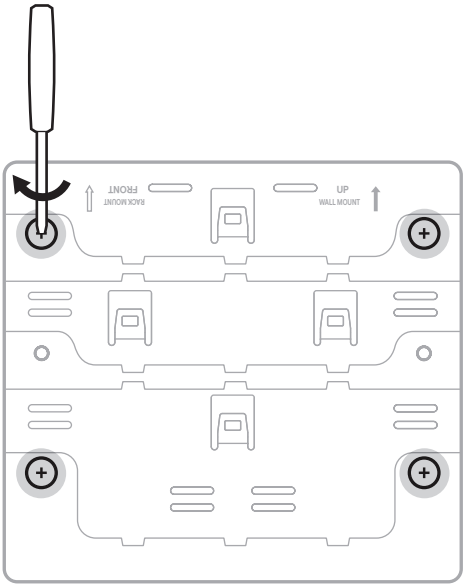

FASTGØR FORSTÆRKEREN

1. Juster de fire åbninger på bagsiden af forstærkeren med de fire tapper på monteringsbeslaget.

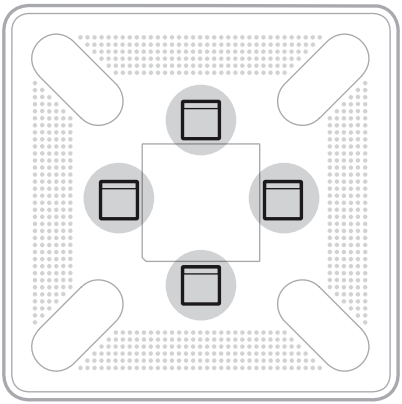

Bunden af forstærkeren

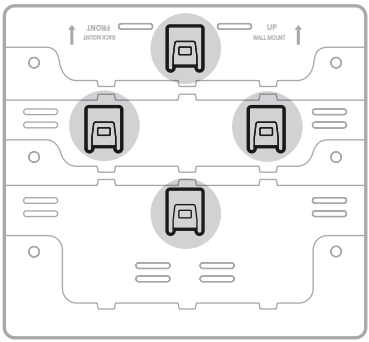

Monteringsbeslag

2. Skub forsigtigt forstærkeren ned på tapperne, indtil forstærkeren klikker på plads.

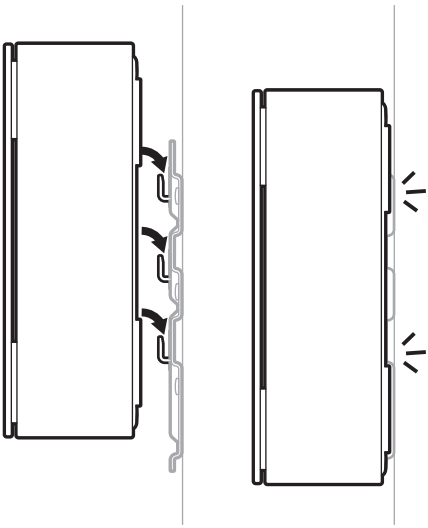

BEMÆRK: Hvis du vil fjerne forstærkeren fra monteringsbeslaget, skal du skubbe forstærkeren op for at frigøre tapperne.

Du kan tilslutte den primære forstærker til din eksterne analoge eller digitale kilde ved hjælp af et RCA-lydkabel for en analog kilde eller et optisk kabel for en digital kilde (begge kabler medfølger ikke).

BEMÆRK: Hvis du vil afspille lyd fra en ekstern kilde, skal forstærkeren konfigureres ved hjælp af Bose-appen (se side 20).

BRUG ET RCA-LYDKABEL

1. På den eksterne kilde skal du tilslutte RCA-lydkablets hvide stik til den hvide **LINE OUT**-port og det røde stik til den røde **LINE OUT**-port.

2. På den primære forstærker skal du tilslutte det andet hvide stik til den hvide **LINE IN**-port og det røde stik til **LINE IN**-porten.

BRUG ET OPTISK KABEL

1. Fjern beskyttelseshætten fra begge det optiske kabels ender.

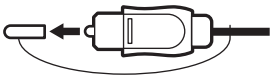

FORSIGTIG: Hvis stikket sættes i med hætten på, kan stikket og/eller porten blive beskadiget.

2. Sæt den ene ende af det optiske kabel i din kildes **OPTICAL OUT**-port.

FORSIGTIG: Hvis stikket vender den forkerte vej, når det sættes i, kan stikket og/eller porten blive beskadiget.

3. På den primære forstærker skal du forsigtigt sætte stikket i **OPTICAL IN**-porten.

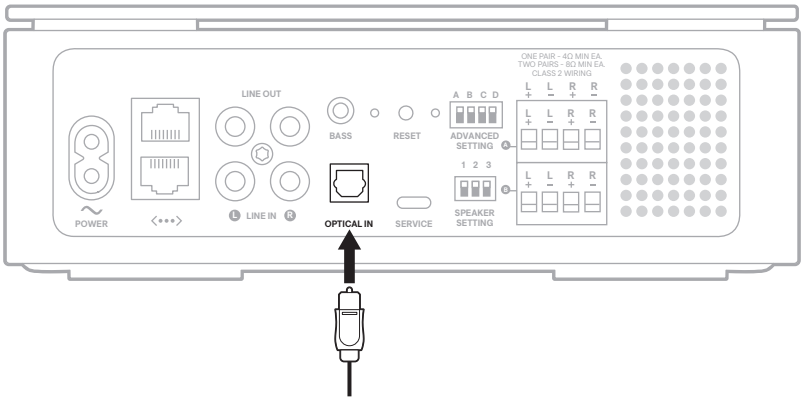

BEMÆRK: Porten har en låge med hængsler, som drejer indad, når stikket sættes i.

4. Skub stikket helt ind i porten, indtil du hører eller mærker et klik.

©2024 Bose Corporation
100 The Mountain Road, Framingham, MA 01701-9168 USA AM872838-0010 Rev. 01