仕様書／Technical Data Sheet

EdgeMax EM180

in-ceiling premium loudspeaker（PhaseGuideテクノロジー搭載）

製品概要

EdgeMax天井埋め込み型スピーカーは、ボーズ独自のPhaseGuideテクノロジーとコンプレッションドライバーを搭載。露出型のスピーカーと同等の部屋全体を包み込むカバレージパターンを実現しつつ、天井埋込型スピーカーのビジュアルデザインも採用した、他に類のないスピーカーです。天井の壁際に設置する設計のEdgeMaxスピーカーは、オーディオクオリティーとカバレージを向上させるとともに、従来のドームツイーター搭載の天井埋込型スピーカーと比較して少ない本数で全体をカバーできます。

主な特長

壁際の天井に設置すると、**PhaseGuideテクノロジー**が非対称の垂直カバレージを実現し、部屋全体にサウンドを出力

天井の中央や壁にスピーカーを設置しないことで、台数を減らしながら要求の高いデザインニーズに対応し、**部屋のインテリアを改善**

180°の水平カバレージゾーンに対応できる壁面沿いの天井設置用デザイン

高域用コンプレッションドライバーで、クラス最高の音質を備え、一般的なドーム型ツイーターに比べ優れたレスポンスと一貫したカバレージを提供

壁際に設置する**8インチウーファー**で低域を拡張し、サイズからは想像がつかない迫力のサウンドを実現

70/100Vのトランスフォーマーに対応したパッシブ2ウェイクロスオーバー

迅速かつ簡単に設置できる**スプリング式のクイックホールド取り付けアーム**

マグネットキャッチ式スピーカーグリルで配線やタップ設定などの施工性を向上

サブウーファー無しでも、45 Hz - 20 kHzの周波数レンジ**を実現**

露出型スピーカーと同様のカバレッジパターン**によりステレオデザインを実現**

安全規格に準拠: UL1480A、UL2043

技術仕様

スピーカー単体の性能		
周波数特性（-3 dB）[1]	50〜18,000 Hz	
周波数レンジ（-10 dB）[1]	45〜20,000 Hz	
指向特性	水平: 180°× 垂直: 非対称75°（壁を基準として0°〜75°）	
	AESトランスデューサーテスト[4]	**ボーズ長期間ライフサイクルテスト[5]**
許容入力（連続）	150 W	125 W
許容入力（ピーク）	600 W	500 W
感度（SPL/1 W @1 m）[2]	93 dB	93 dB
最大音圧レベル（@1 m、計算値）[3]	115 dB	114 dB
最大音圧レベル（peak、@1 m、計算値）	121 dB	120 dB
クロスオーバー	1 kHz（パッシブ2-wayクロスオーバー、70/100Vの統合トランスフォーマー）	
スピーカーEQ	推奨（必須ではありません）	
推奨ハイパス保護	55 Hz（最小12 dB/octave）フィルター	
過負荷保護機能	抵抗ネットワーク出力減衰（自動リセット付き）	
トランスタップ	70V: 2.5、5、10、20、40、80 W、バイパス	
	100V: 5、10、20、40、80 W、バイパス	
トランスデューサー		
低域	8インチウーファー（1.5インチボイスコイル）x 1	
高域	コンプレッションドライバー（1.3インチボイスコイル）x 1	
公称インピーダンス	8 Ω（トランスバイパス時）	

仕様および設置についての詳細は、PRO.BOSE.COMを参照してください。
仕様は予告なしに変更される場合があります。2021年10月

EdgeMax EM180

in-ceiling premium loudspeaker（PhaseGuideテクノロジー搭載）

物理的仕様	
エンクロージャー材質	エンジニアードプラスチック製フロントバッフル、一体型スチール形成エンクロージャー
グリル	マイクロ有孔スチール、パウダーコーティング仕上げ、ホワイト: ボーズアークティックホワイト（類似色: RAL 9003）、塗装可能
使用環境	屋内専用: UL1480A、UL2043に準拠し、空調空間への設置に対応
コネクター	ユーロブロック6ピンコネクター（ループスルー付き）、フロントバッフル取り付け
吊り下げ／取り付け	スプリング式のクイックホールド取り付けアーム x 4、安全ケーブルタブ（M6） x 4
最大対応板厚	80 mm
開口寸法	345 × 345 mm（奥行 236 mm）
製品寸法（L × W × D）	筐体: 339 × 339 × 249 mm
	グリルフランジ（取付時）: 390 × 390 × 13 mm
質量、スピーカー（シングル）	10.1 kg（グリル含む）
梱包質量	12.5 kg
質量、タイルブリッジ	1.4 kg
質量、ラフインパン	1.0 kg
付属品	各EM180にアジャスタブルタイルブリッジ（x1）が付属
オプションのアクセサリー	ブラックグリル、新築時用ラフインパン、天井タイル交換用アクセサリー
製品コード	
EdgeMax EM180 Loudspeaker	777189-0220（EDGEMAX EM180）
Rough-in Pan for EdgeMax Loudspeaker（ペア）	790054-0010（EDGEMAX EM90/180 ROUGH-IN PAN PAIR）
Black Grille for EdgeMax Loudspeaker	788330-0110（EDGEMAX EM90/180 BLACK GRILLE SNGL）

脚注

1. 1/8スペース環境（コーナー設置）の軸上で、推奨アクティブEQを使用して測定した周波数特性および周波数レンジ
2. 1/8スペース環境（コーナー設置）の軸上で、推奨アクティブEQを使用して測定した感度
3. 感度および許容入力に基づき、電力圧縮を除外して計算した最大音圧レベル
4. IECシステムノイズをAES標準で2時間使用
5. IEC268-5、6 dBクレストファクター、500時間周期を満たすようピンクノイズフィルタリングを使用したボーズ長期間ライフサイクルテスト

仕様および設置についての詳細は、PRO.BOSE.COMを参照してください。
仕様は予告なしに変更される場合があります。2021年10月

EdgeMax EM180

in-ceiling premium loudspeaker（PhaseGuideテクノロジー搭載）

カバレージと設置の上面図

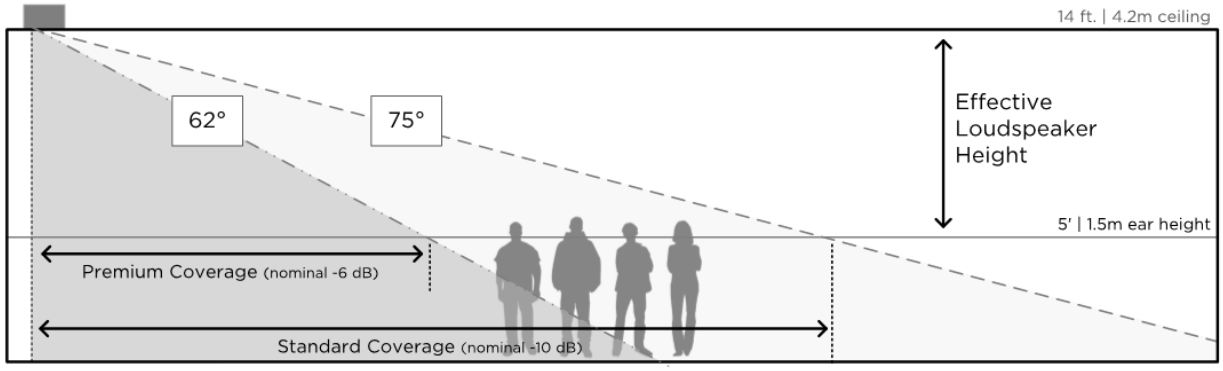

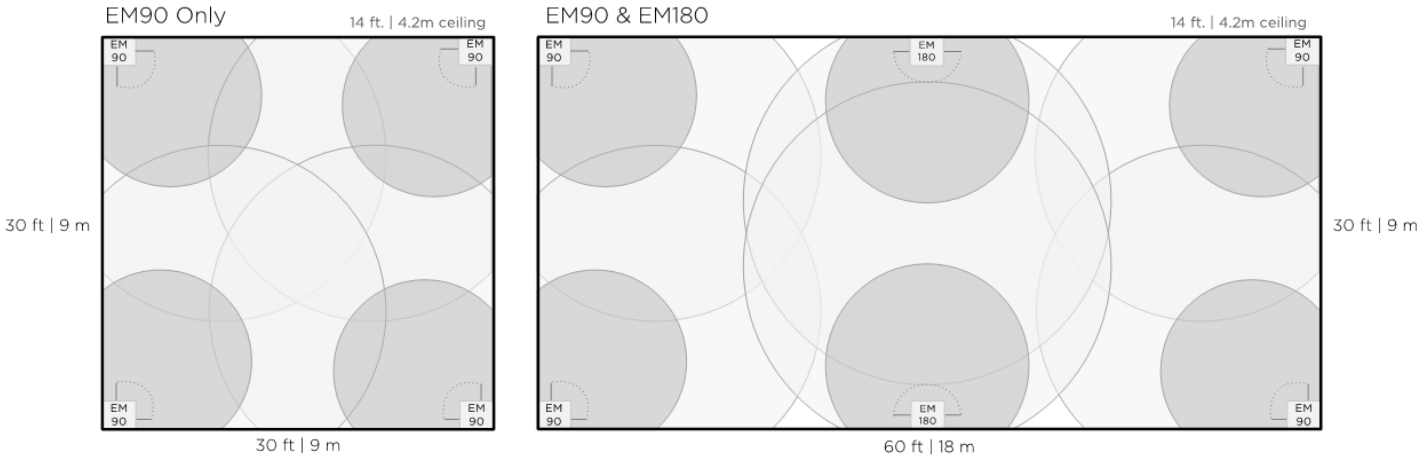

仕様および設置についての詳細は、PRO.BOSE.COMを参照してください。
仕様は予告なしに変更される場合があります。2021年10月

EdgeMax EM180

in-ceiling premium loudspeaker（PhaseGuideテクノロジー搭載）

寸法

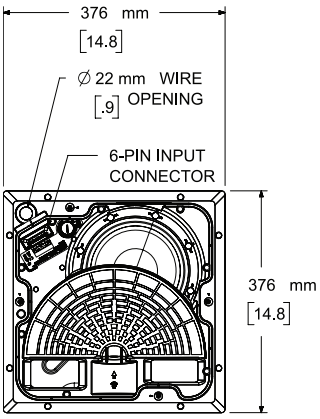

Front View (Grille Removed)

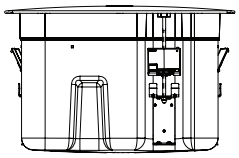

Bottom View

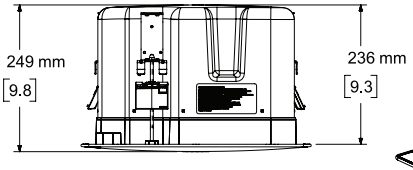

Top View

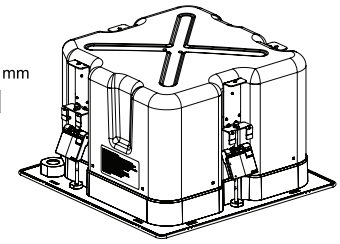

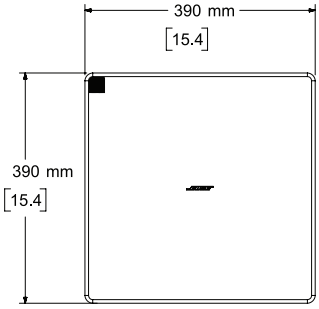

Front View

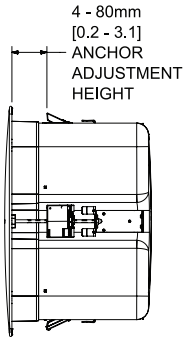

Side View
DIMENSIONS APPLY TO BOTH SIDES

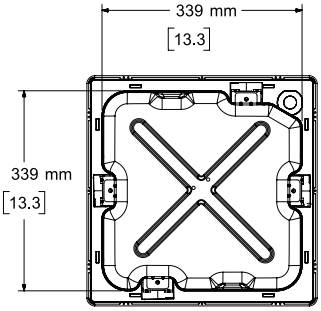

Rear View

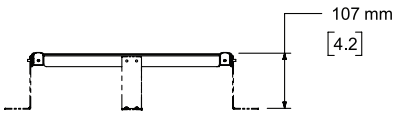

Front View

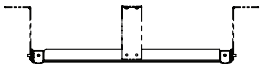

Rear View

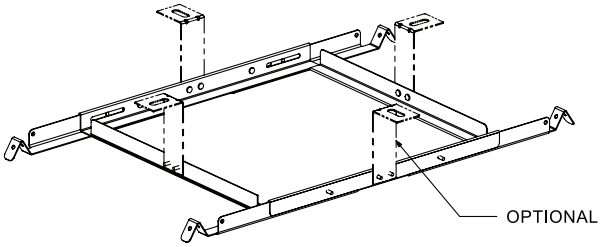

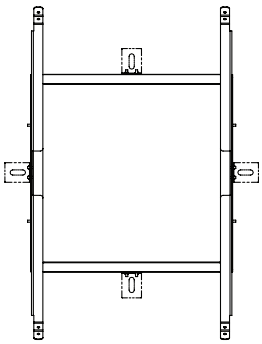

Bottom View

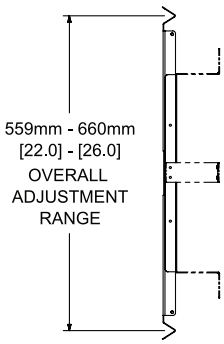

Side View
DIMENSIONS APPLY TO BOTH SIDES

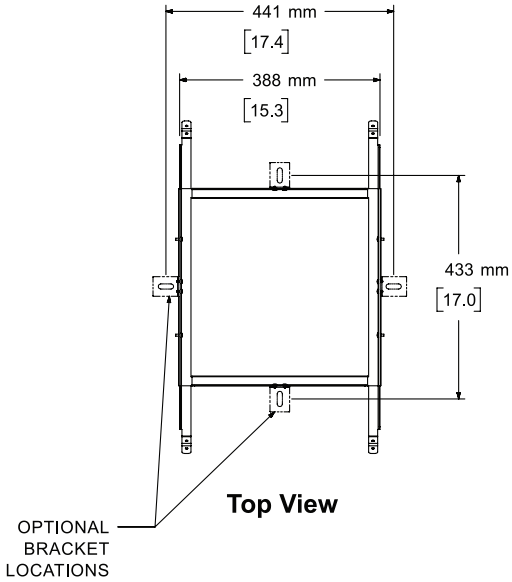

Top View

仕様および設置についての詳細は、PRO.BOSE.COMを参照してください。
仕様は予告なしに変更される場合があります。2021年10月

EdgeMax EM180

in-ceiling premium loudspeaker（PhaseGuideテクノロジー搭載）

寸法（ラフインパン）

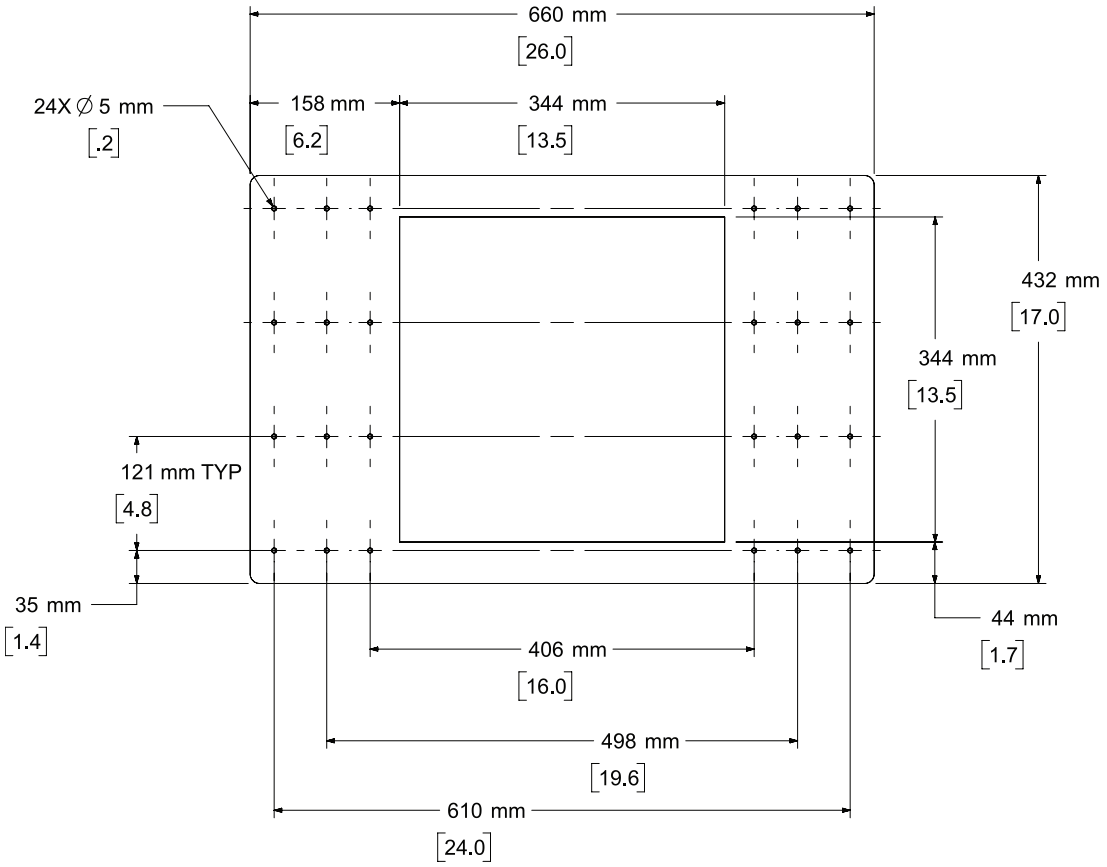

Top View

仕様および設置についての詳細は、PRO.BOSE.COMを参照してください。
仕様は予告なしに変更される場合があります。2021年10月

EdgeMax EMCT Ceiling Tile Accessory

製品概要

EdgeMax Tileは、既存の天井タイルを加工する代わりに使用できるEdgeMax EM90/EM180対応の交換用天井タイルです。既存の天井タイルを取り外し、スピーカー付属のアジャスタブルタイルブリッジと合わせて交換するだけ。EM90/EM180にフィットするサイズの優れたデザインで、時間を節約できます。24 x 24インチグリッドサイズと 600 x 600 mm グリッドサイズに対応したモデルをご用意。UL 2043に準拠し、空調空間への設置に対応。カラーはホワイトで、塗装にも対応します。

技術仕様

物理的仕様	
製品寸法（L × W × D）（US）	595 × 595 × 13 mm
製品寸法（L × W × D）（EMEA/APAC）	605 × 605 × 13 mm
質量、EMCT Tile（US）	2.1 kg
質量、EMCT Tile（EMEA/APAC）	2.0 kg
材質	パウダーコーティング仕上げのスチールグリル、ホワイト: ボーズアークティックホワイト（類似色: RAL 9003）、塗装可能
製品コード	
EdgeMax EMCT Ceiling Tile （US: 24 in × 24 in）	843297-0210（EDGEMAX CEILING TILE 24X24 WHT）
EdgeMax EMCT Ceiling Tile （EMEA/APAC: 600 mm × 600 mm）	843298-0210（EDGEMAX CEILING TILE 600X600 WHT）

寸法（EMCT US）

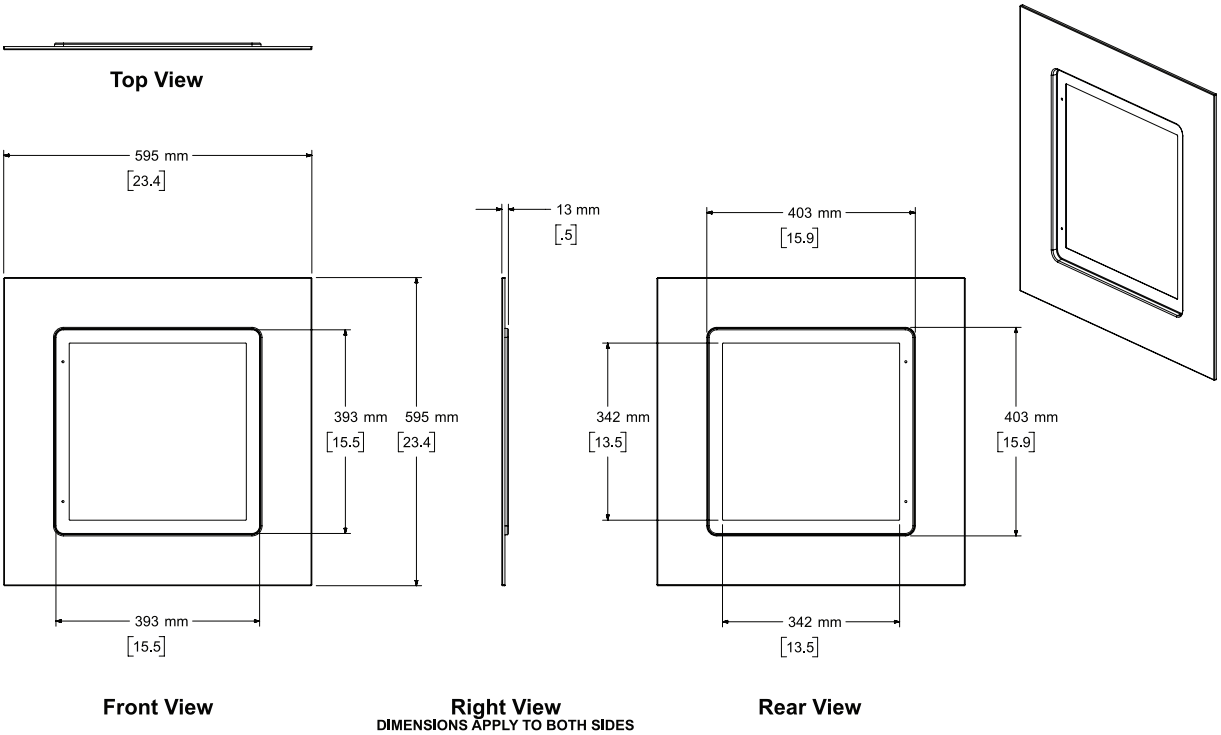

仕様および設置についての詳細は、PRO.BOSE.COMを参照してください。
仕様は予告なしに変更される場合があります。2021年10月

EdgeMax EMCT Ceiling Tile Accessory

寸法（EMCT EMEA/APAC）

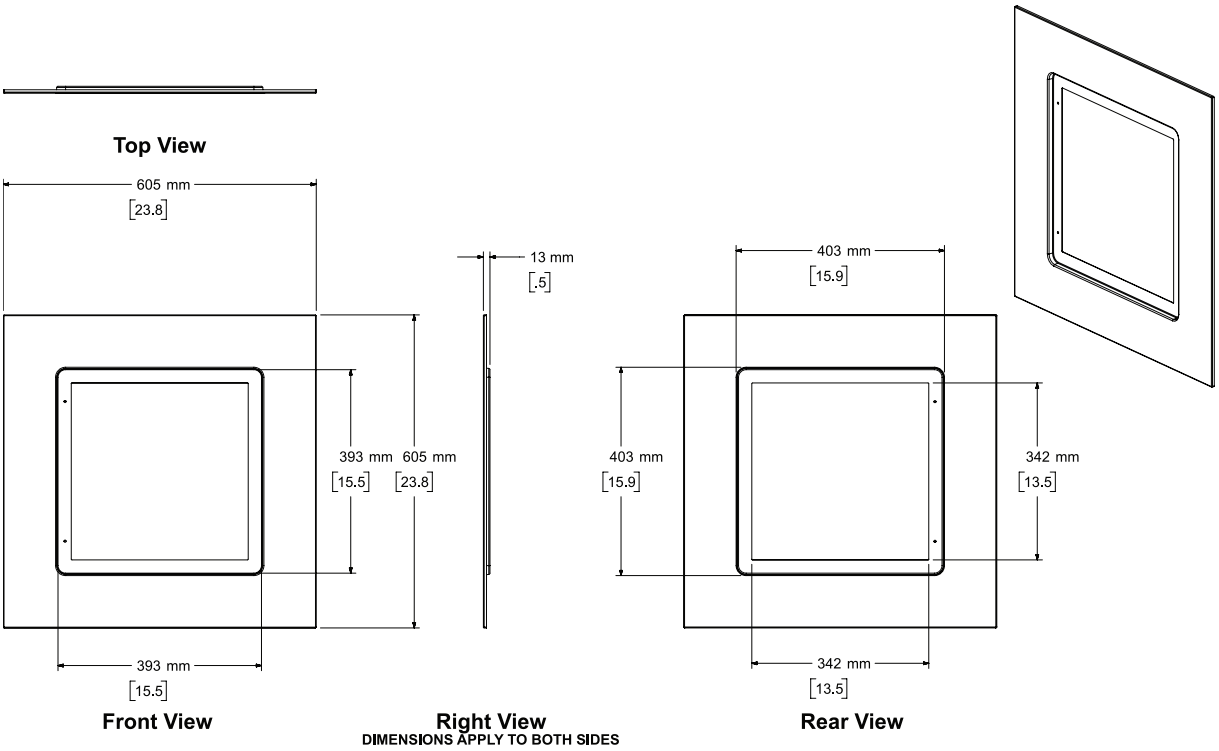

仕様および設置についての詳細は、PRO.BOSE.COMを参照してください。
仕様は予告なしに変更される場合があります。2021年10月