Bose® FreeSpace® 3型系列II扬声器

用户指南

*仅供受过专业培训的用户使用。

CE

DECLARATION OF CONFORMITY

We, the offerer:

Bose® Corporation, The Mountain, Framingham, MA 01701-9168 USA

acknowledge our sole responsibility, that the product:

Kind of equipment: Loudspeaker

Type designation: FreeSpace® 3 Series II Acoustimass® module

In accordance with EMC Directive 89/336/EEC and Article 10(1) of the Directive, is in compliance with the following norm(s) or document(s):

Technical regulations: EN50081-1, EN50082-1

Accredited by:

Bose Corporation, The Mountain, Framingham, MA 01701-9168 USA

15 April 2002

Bose Products B.V.
Nijverheidstraat 8, 1135 GE Edam
The Netherlands

Nic Merks
Vice President Europe
Manufacturer's authorized EU representative

美国的技术信息

FreeSpace®3 系列II型Acoustimass®低音箱和吸顶安装卫星音箱作为一般的扬声器使用，符合UL1480标准。

FreeSpace®3 系列II型Acoustimass®低音箱和吸顶安装卫星音箱与PC–FreeSpace 3B以及PC–FreeSpace 3F Plenum零件一起使用的时候也符合下述标准：NFPA 70，国家电器法规2002，300–22(c)条款和用于空气控制空间的UL2043标准，空调通风系统NFPA 90A–1996安装标准(2–3.10.1(a)中除了3的部分)。

包装内容

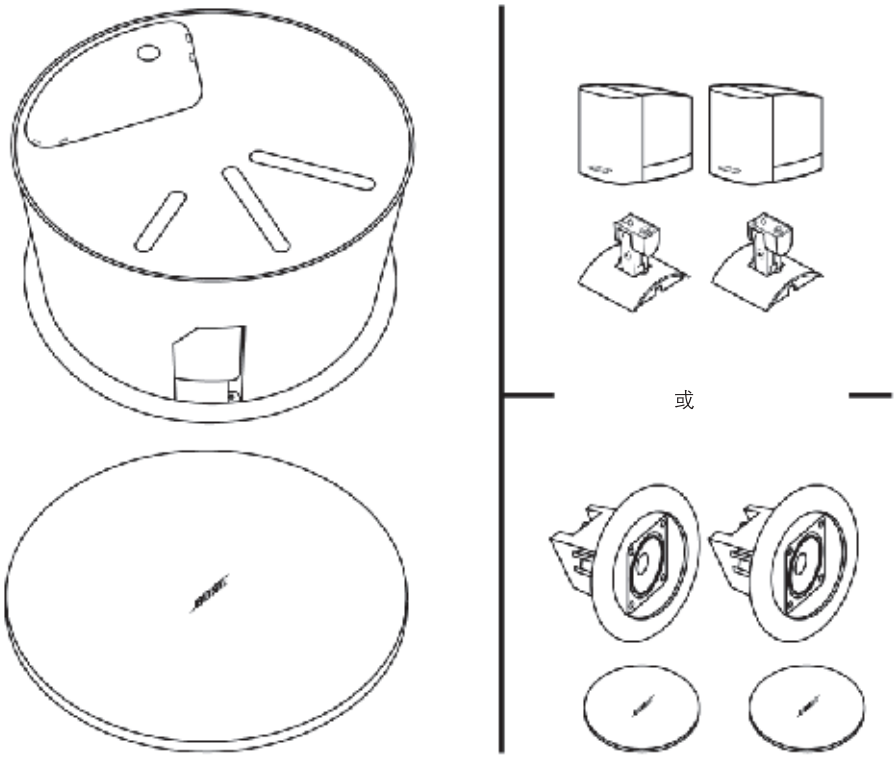

尺寸

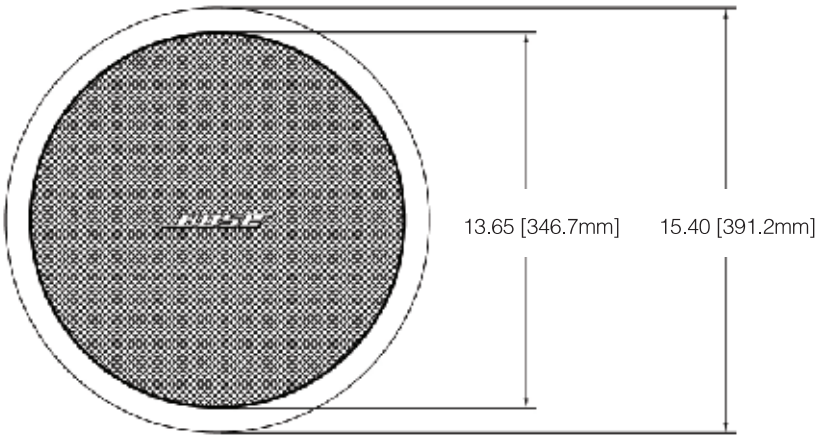

前视图

尺寸

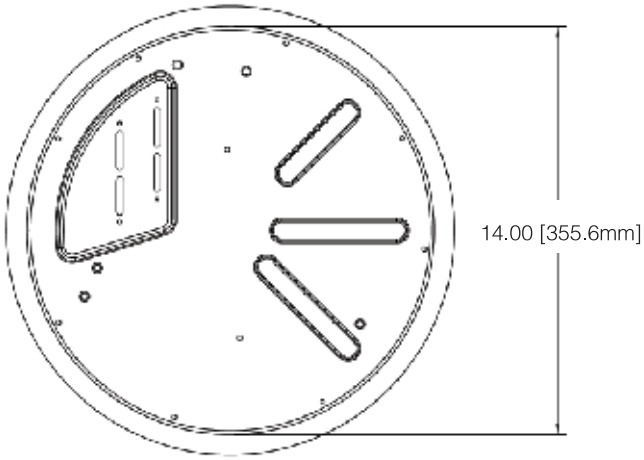

后视图

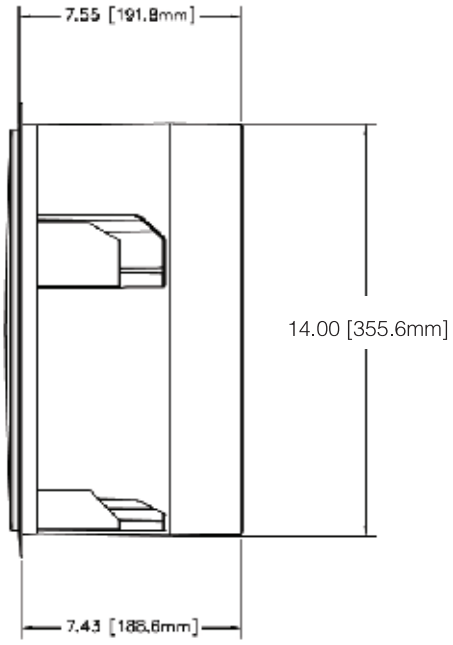

侧视图

尺寸

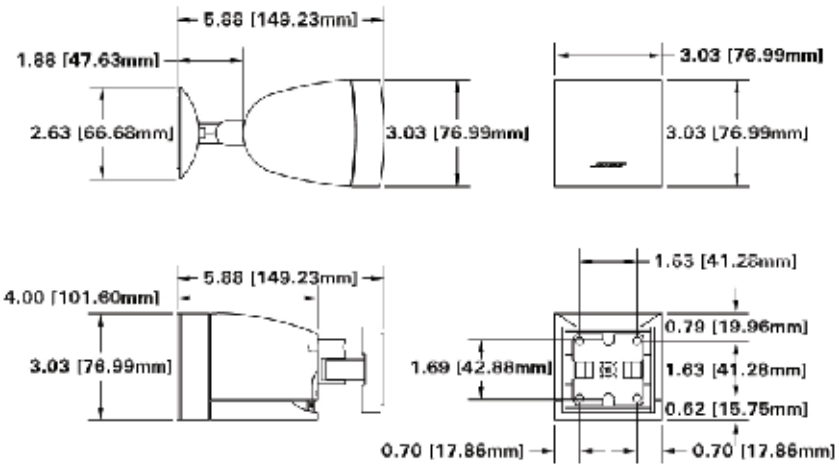

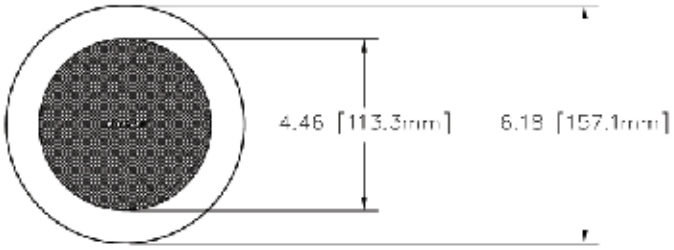

前视图

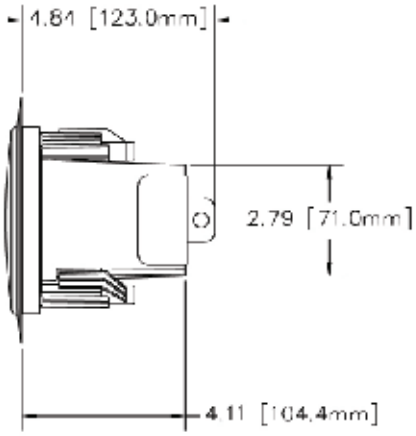

侧视图

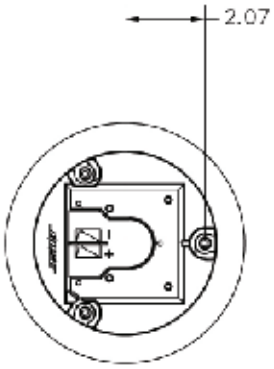

后视图

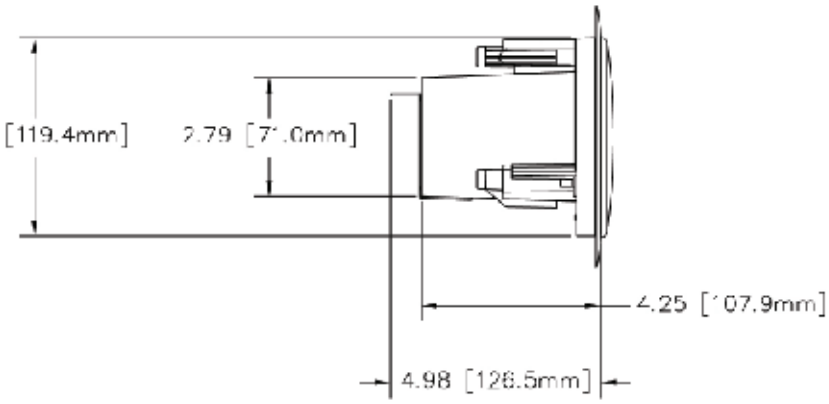

侧视图

选项

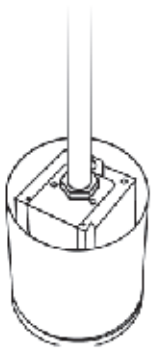

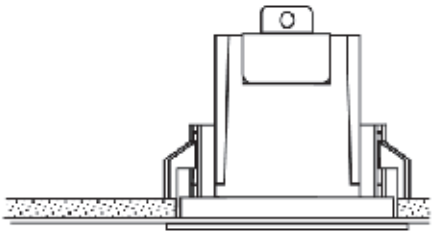

Bose® FreeSpace® 3F装饰盖

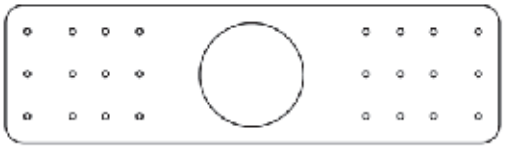

Bose® FreeSpace® 3F螺丝孔盘型桥板安装件

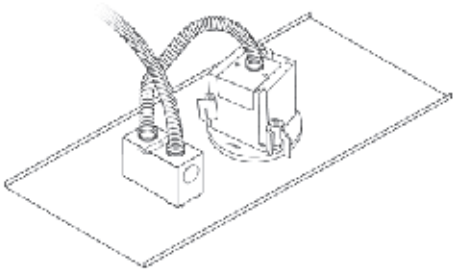

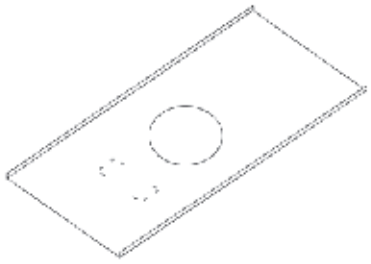

Bose® FreeSpace® 3F板桥安装件

Bose® 8/32互连盒

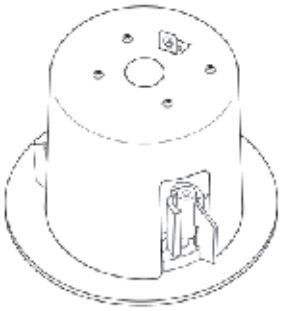

PC–FreeSpace® 3F
高压封装套

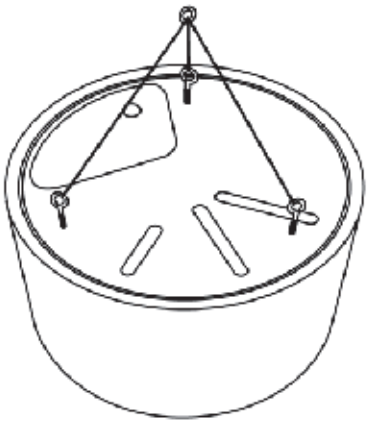

Bose® FreeSpace® 3B
吊装套件

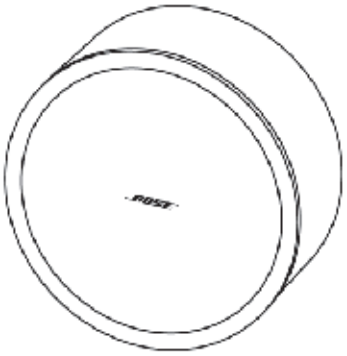

Bose® FreeSpace®
3B面装套件

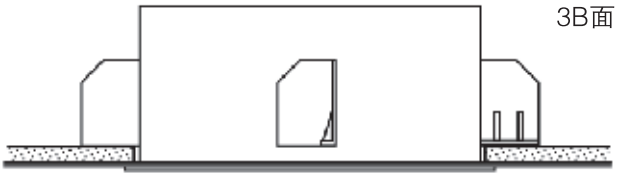

+
必须

Bose® FreeSpace® 3B
螺丝孔盘型桥板安装件

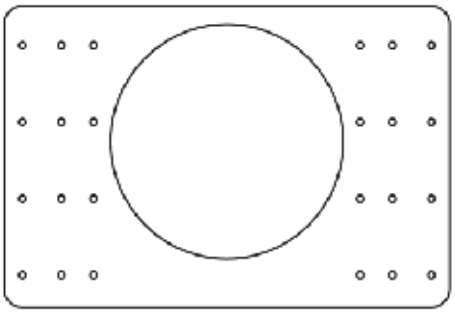

Bose® FreeSpace®
3B桥板安装件

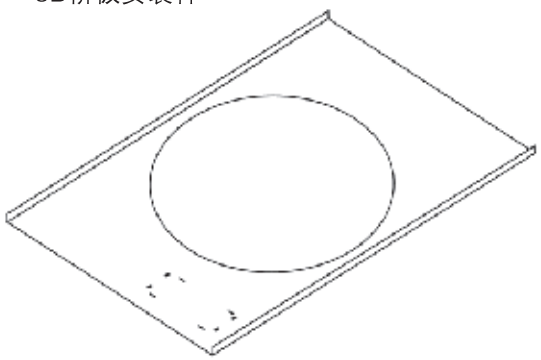

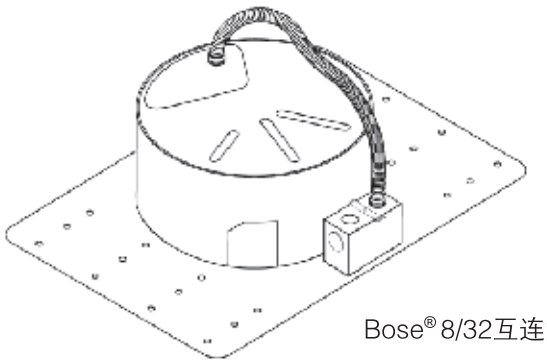

Bose® 8/32互连盒

PC–FreeSpace® 3B
高压封装套

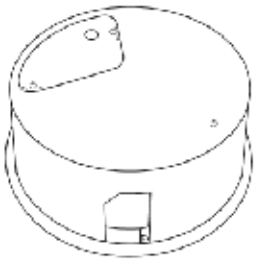

放大器输出

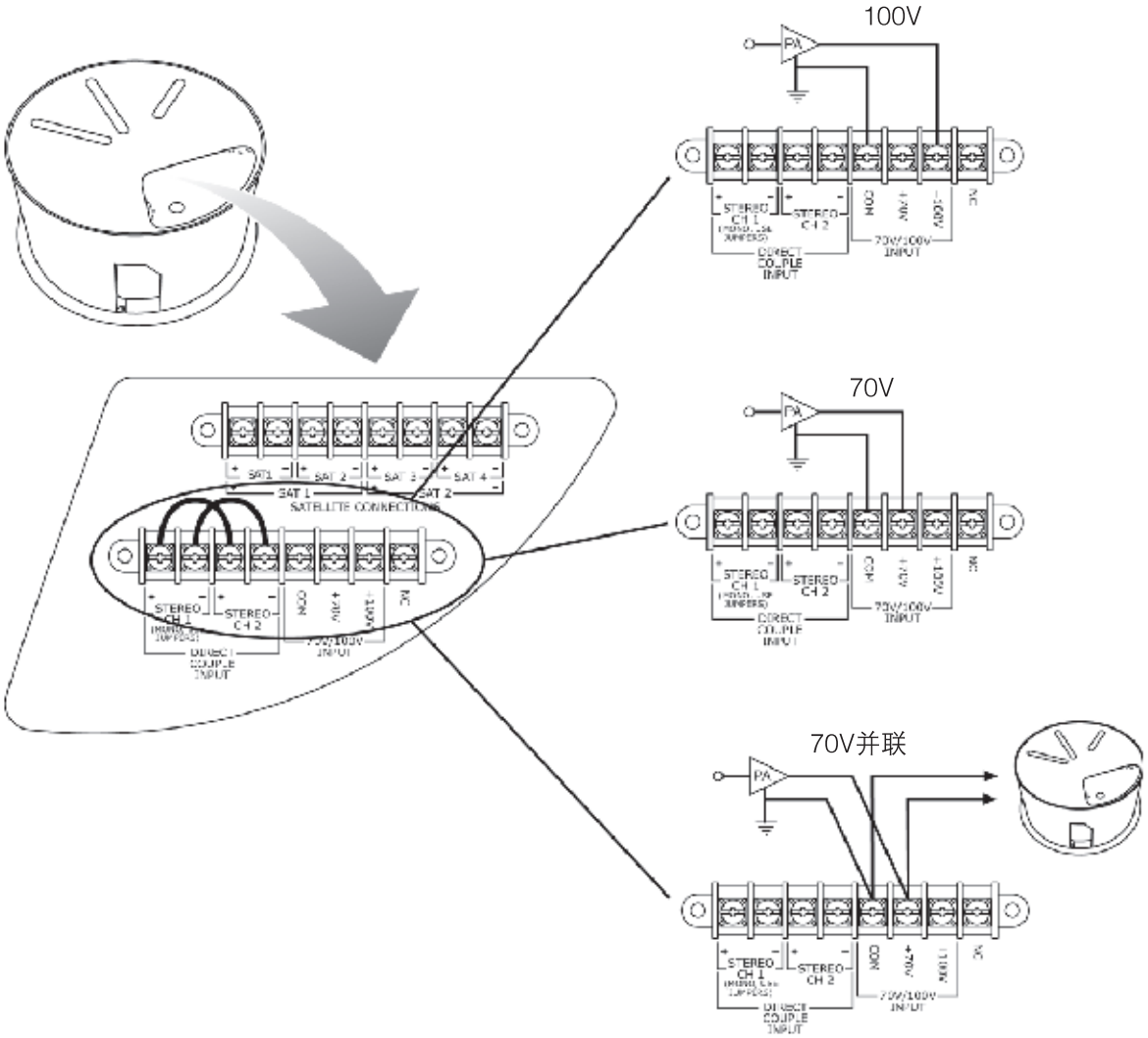
100V
70V
70V并联
PA
STEREO CH 1
STEREO CH 2
DIRECT COUPLE INPUT
70V/100V INPUT
SAT 1
SAT 2
SAT 3
SAT 4
SATELLITE CONNECTIONS

变压器抽头设定

低功率：变压器抽头出厂设定为200W。为了将其设定为较低的功率，请将与200W相连的跳线末端拔除，然后将其连接合适的抽头(100W、50W或者25W)。

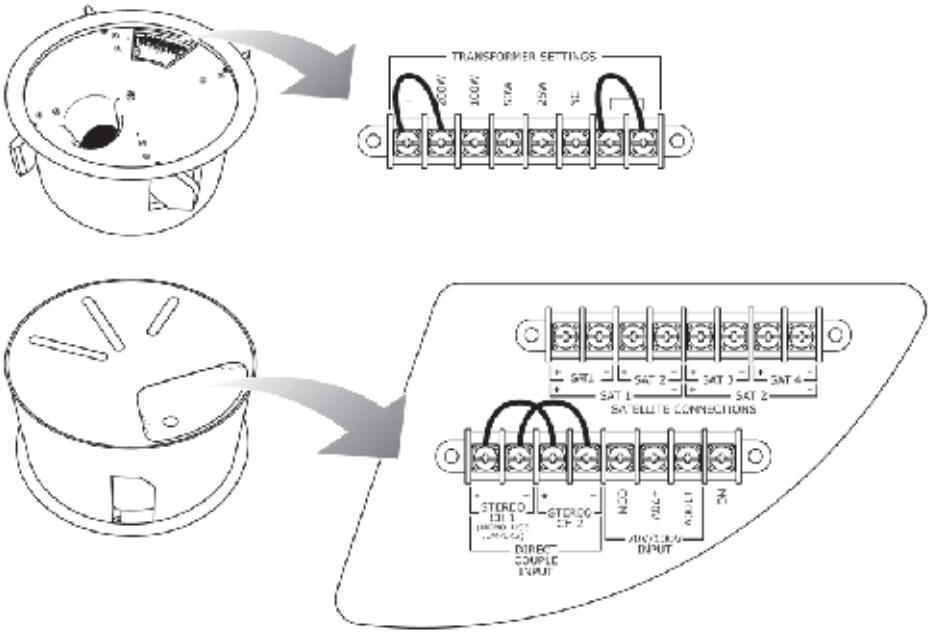

单声道控制

单声道控制：将两个跳线从扬声器的前端的变压器设置面板拔除以绕开变压器并将扬声器设置成4Ω阻抗，单声道。保持扬声器后盖板的CH1和CH2输入跳线不变。

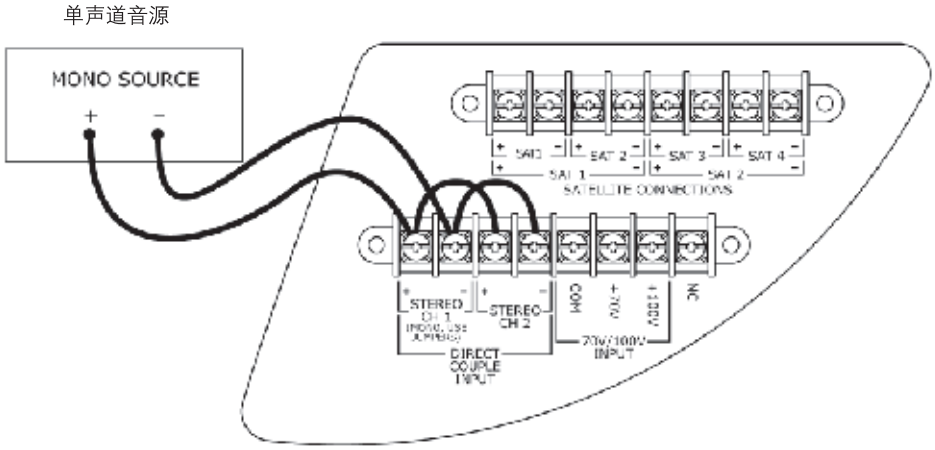

立体声控制

立体声控制：拔除所有的跳线，可以绕开变压器而将扬声器设置成6Ω阻抗，立体声道。

立体声音源

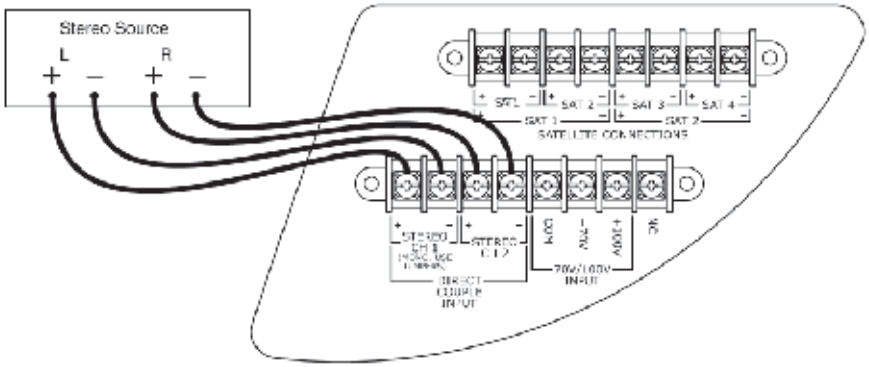

卫星音箱连接

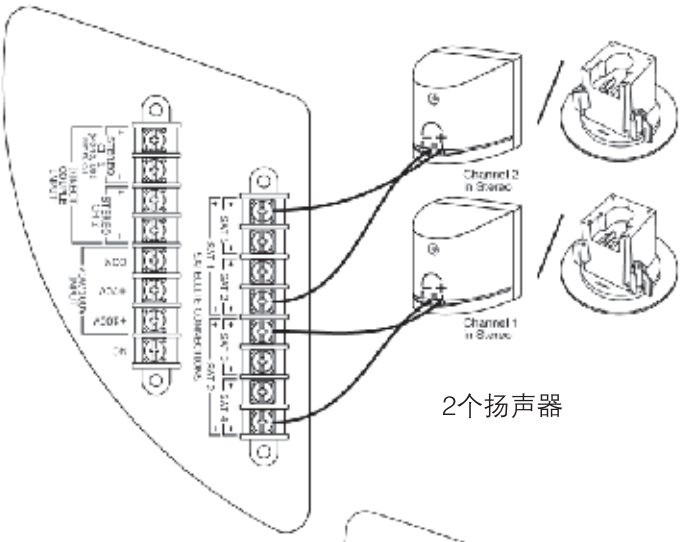

2个扬声器

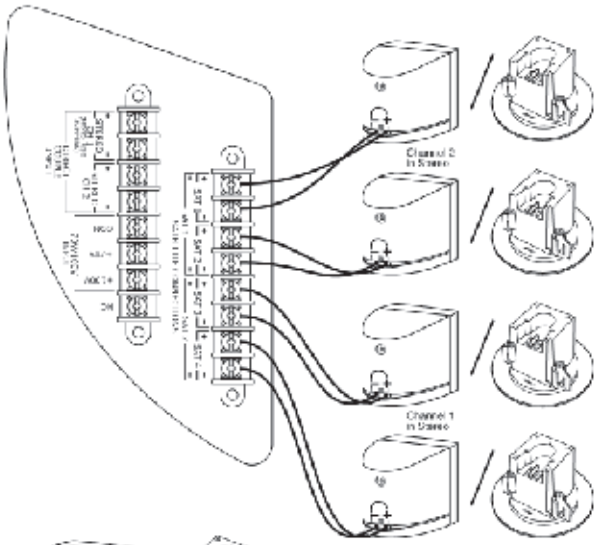

4个扬声器

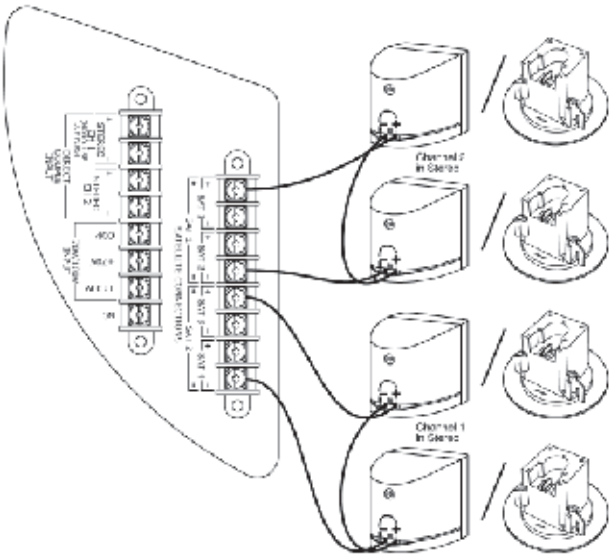

4个扬声器串连

使用其它兼容的Bose®扬声器

您可以将FreeSpace® 3 II系统的Acoustimass® 低音箱与Bose® 其它的商业扬声器一并使用。例如：FreeSpace® 16型、32型、32SE型，Panaray® 302™ 型或者FreeSpace® 6扬声器。使用分离的声道连接低音箱，或者将不需要有源均衡的扬声器与该低音箱并联，确保扬声器和低音箱都直接连在放大器上。

***注：**除FreeSpace 3卫星扬声器外，其它的扬声器不可与该低音箱直接连接*

安装低音箱

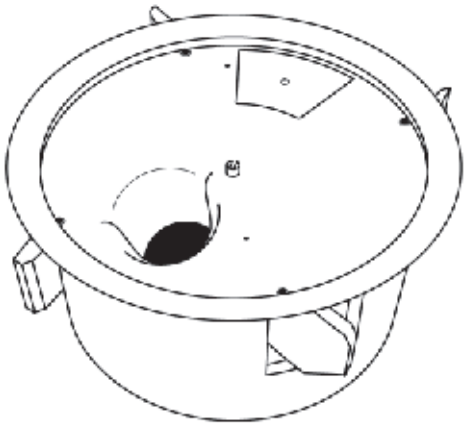

安装的位置，方法以及部件应该与当地建筑物标准和规则相一致。

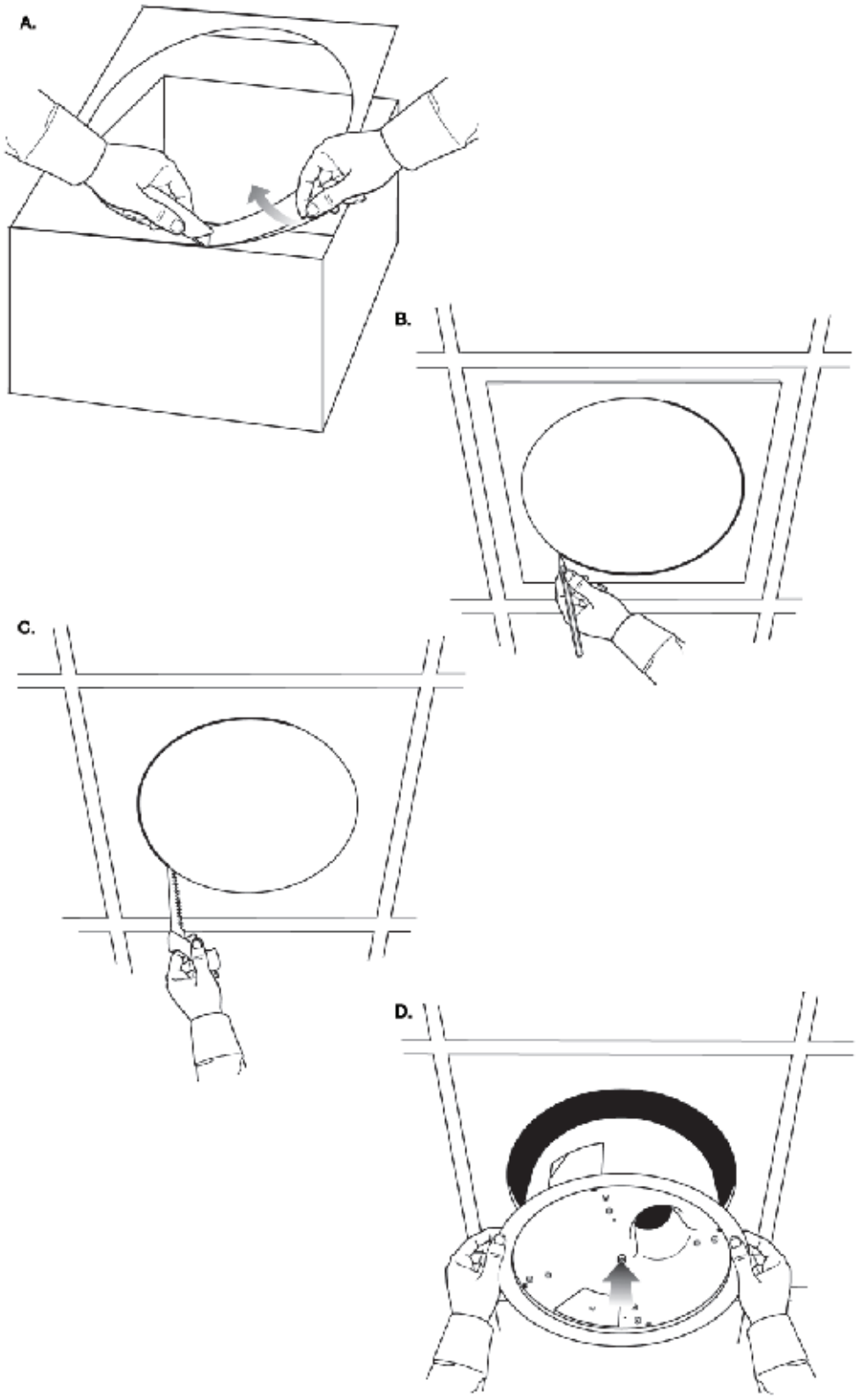
A.
B.
C.
D.

D.

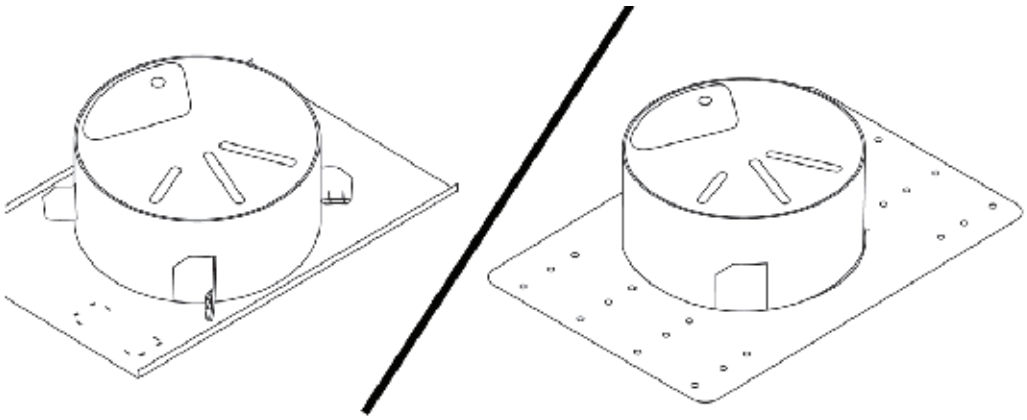

E.

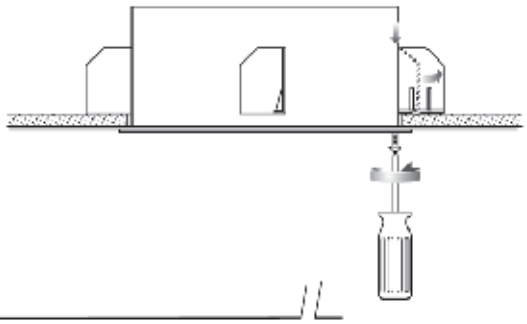

F.

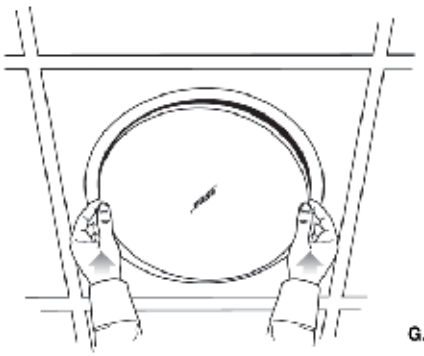

G.

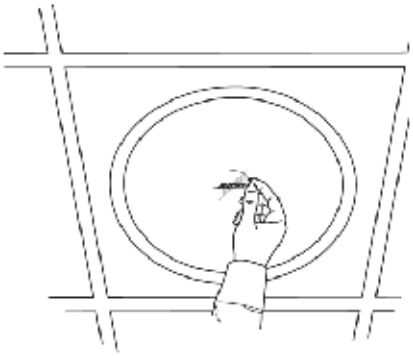

卫星音箱的安装和连线

吸顶式　　面装式

安装的位置，方法应该当地建筑物标准和规则相一致。

吸顶式 a.

面装式 a.

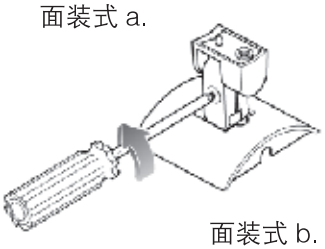

面装式 b.

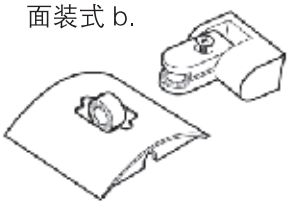

吸顶式 b.

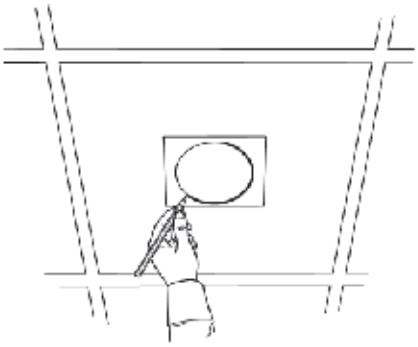

面装式 c.

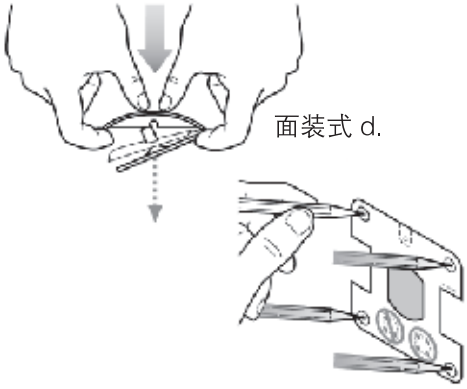

面装式 d.

吸顶式 c.

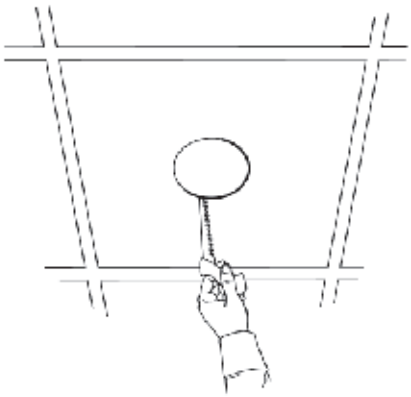

吸顶式 d.

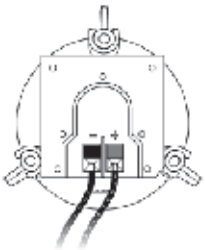

吸顶式 e.

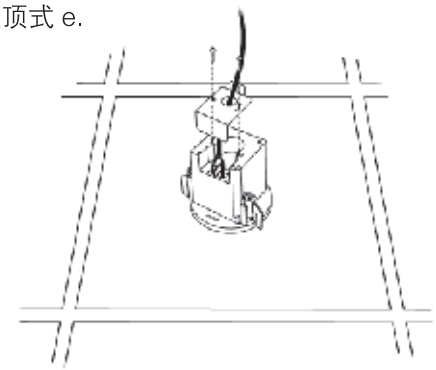

吸顶式 f.

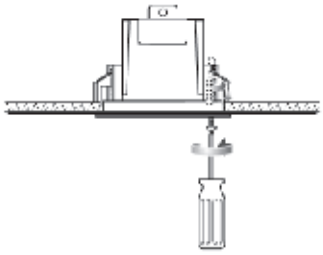

吸顶式 g.

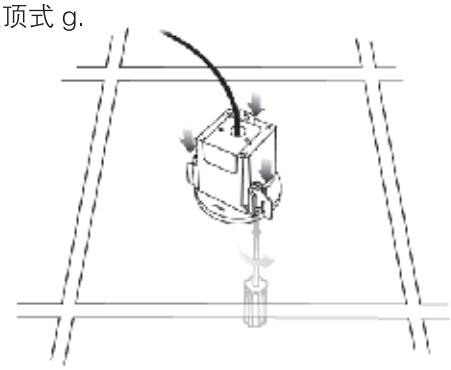

吸顶式 h.

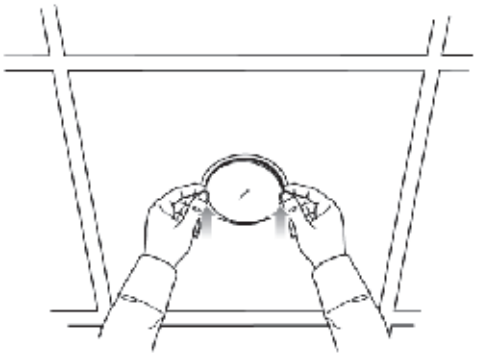

每个支架请使用4个螺丝固定。

面装式 e.

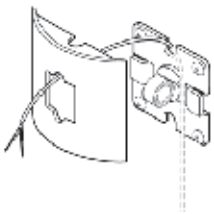

面装式 f.

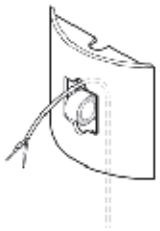

面装式 g.

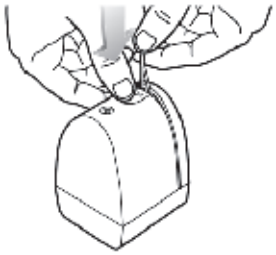

面装式 h.

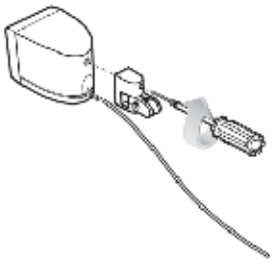

面装式 i.

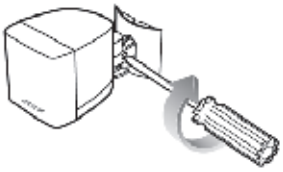

面装式 j.

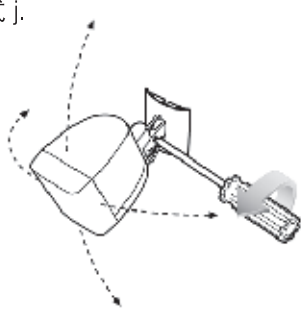

面装式 k.

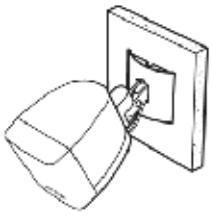

* 如产品技术参数有所变动，请恕不另行通知，以实物为准。

BOSE®

Better sound through research®