Bose® FreeSpace® DS 40F 扬声器

用户手册*

** 仅供经过专业培训的人员使用*

FreeSpace® DS 40F 扬声器

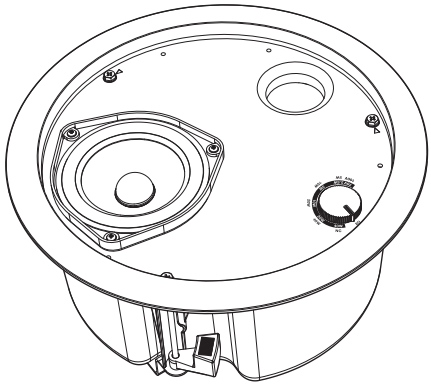

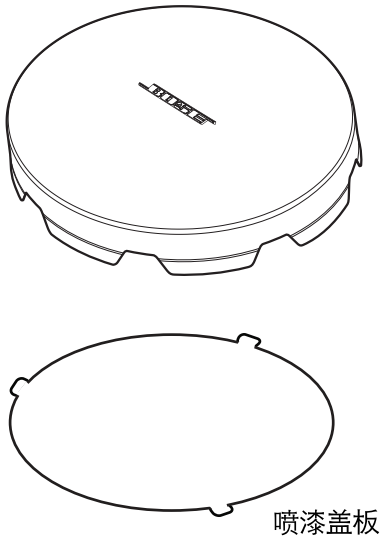

喷漆盖板

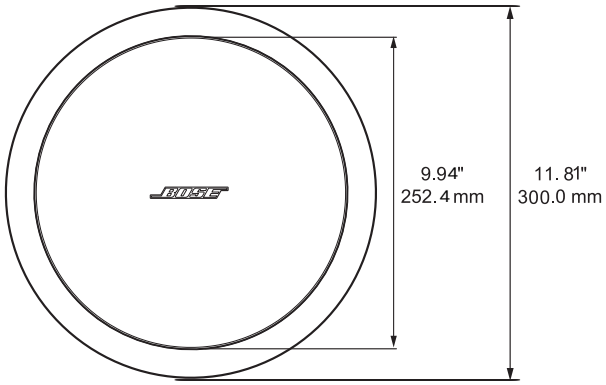

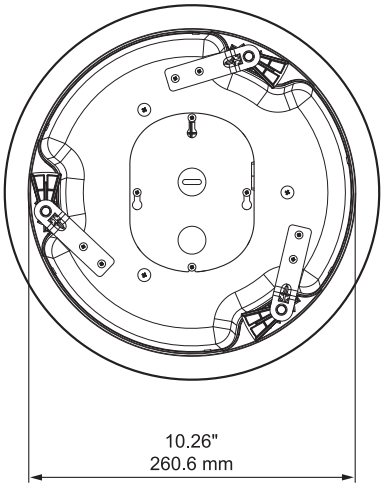

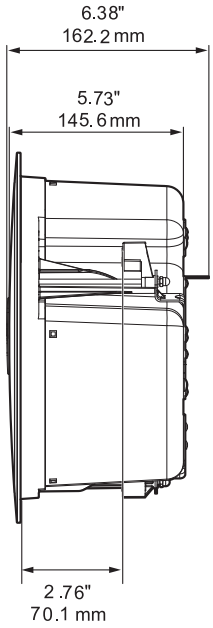

开孔尺寸	10.5" (267mm)	*最大天花板厚度*	2.76" (70.1mm)	*扬声器重量*	8.25 lb. (3.74kg)

安装须知

安装

- 根据当地建筑规范，选择合理的安装位置、安装方式和安装件。
- 安装人员必须负责扬声器安装的安全性。错误的扬声器安装可能会导致物品损坏、人员受伤或死亡。

可选安装方式

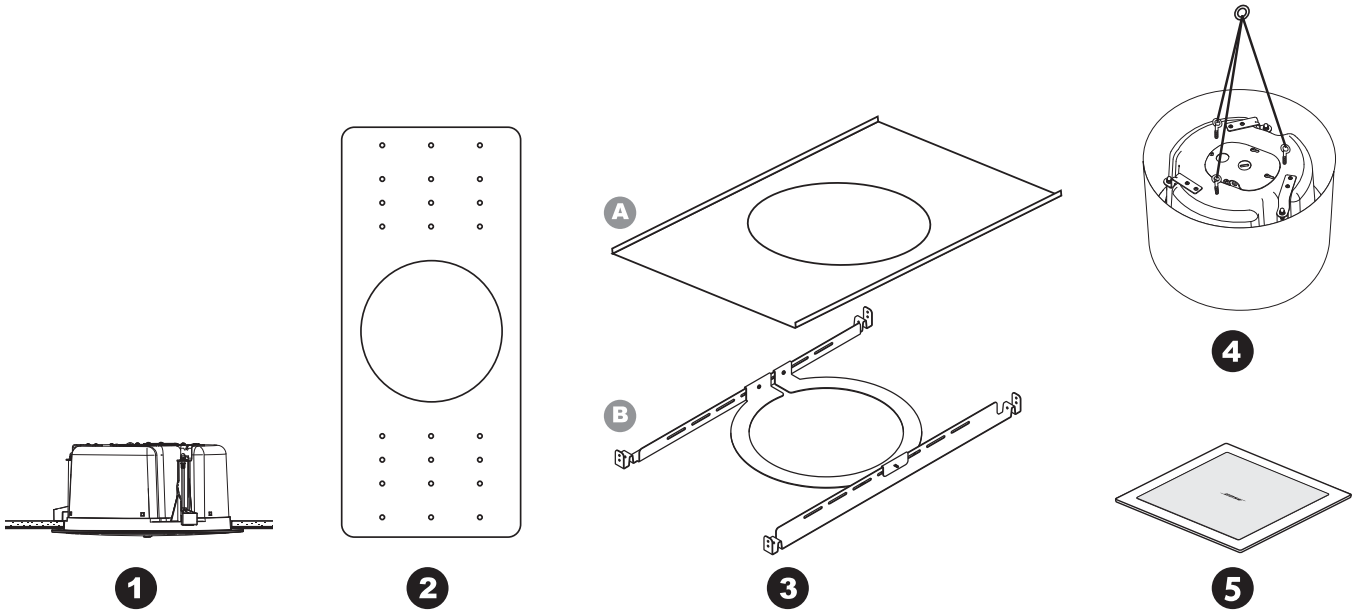

可选安装方式和附件

1. 直接安装在硬天花板内
2. 使用 Bose 螺丝孔盘桥板
3. A. 使用 Bose 安装桥板
   B. 使用 Bose 可调节安装桥板
4. 使用 Bose 悬挂安装套件
5. 使用 Bose 方形扬声器面网

扬声器接线

使用直接输入端子

扬声器线缆线径要求：仅可使用 18 AWG (0.8 mm^2) ~14 AWG (2.0 mm^2) 线缆。

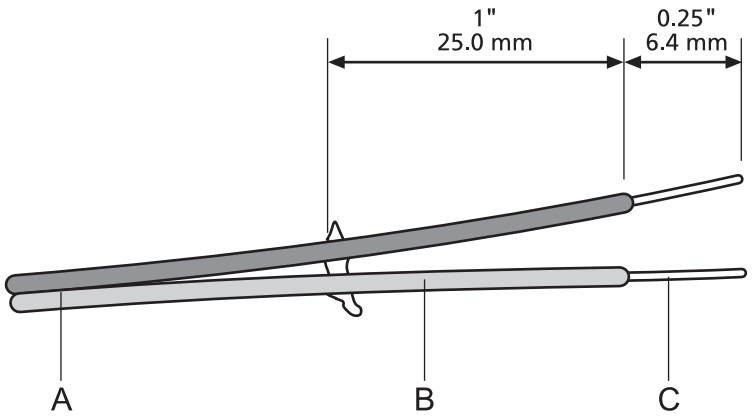

准备扬声器线缆

拨开线缆外皮 (A)，留出足够长度的内芯 (B)，拨出足够长度的裸线 (C)，连接到接线端子上。

扬声器接线

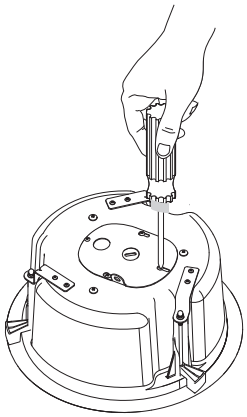

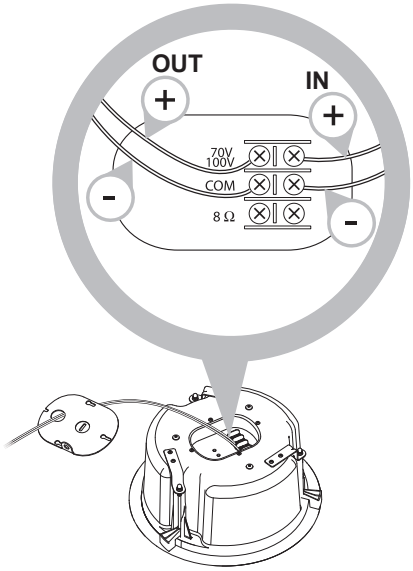

70V/100V

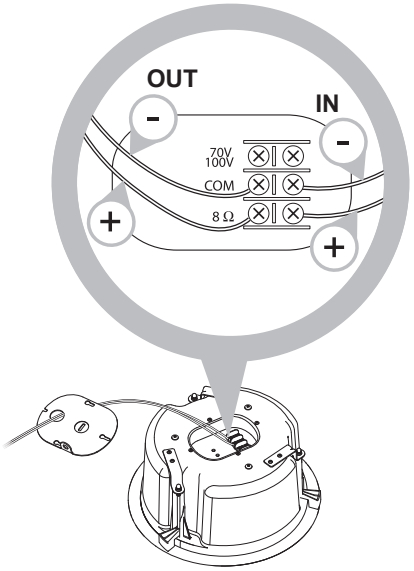

8Ω

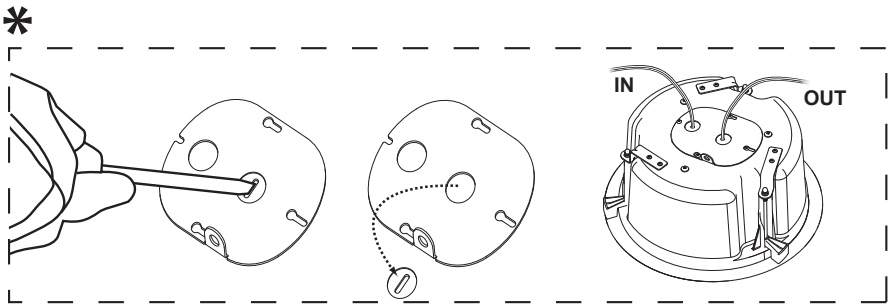

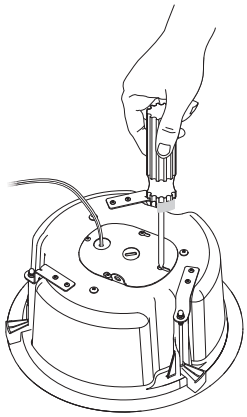

**** 可选穿线孔***

第二个穿线孔可用于穿过并联到第二个扬声器的线缆。可使用平头螺丝刀去除此穿线孔盖板。

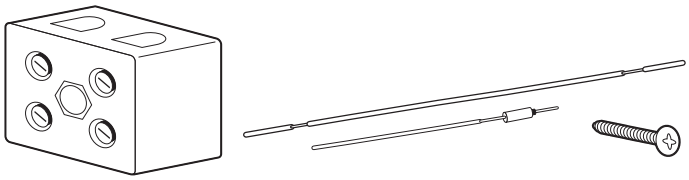

陶瓷接线端子和热感开关

为了满足部分欧洲地区的综合系统要求。

使用 Bose 陶瓷接线端子和热感保险丝配件附带的陶瓷接线端子、热感开关 (保险丝) 和线缆进行安装，能避免因某一个扬声器短路失效，而导致位于同一条线路上的其他扬声器同时失效。

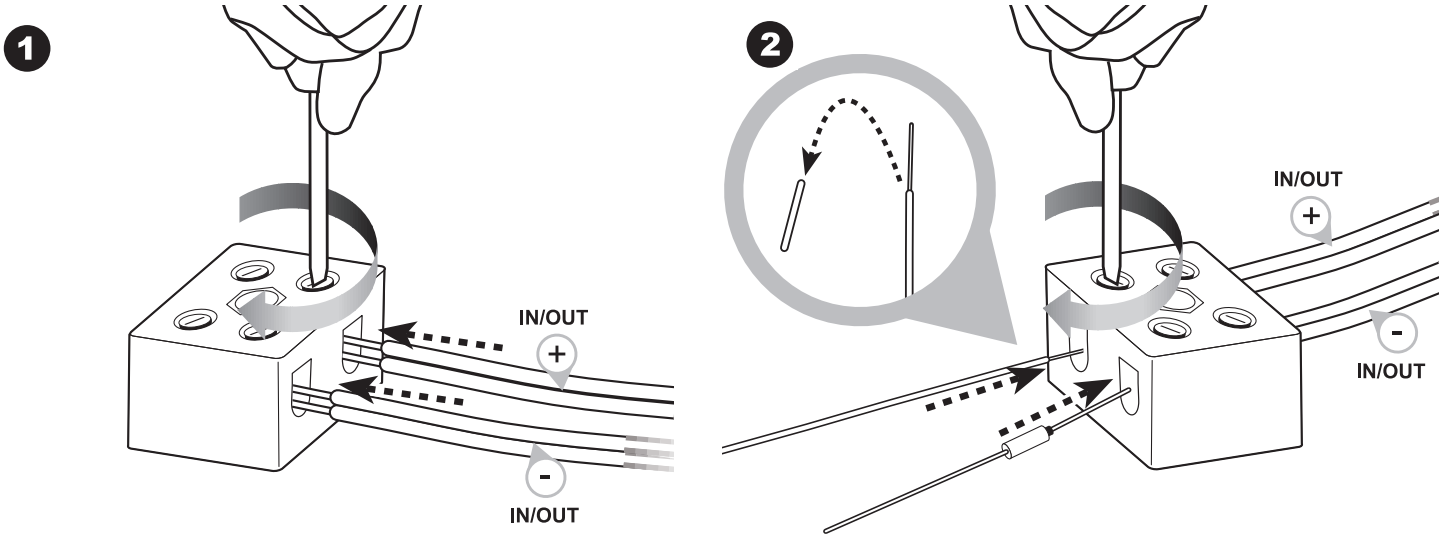

扬声器接线

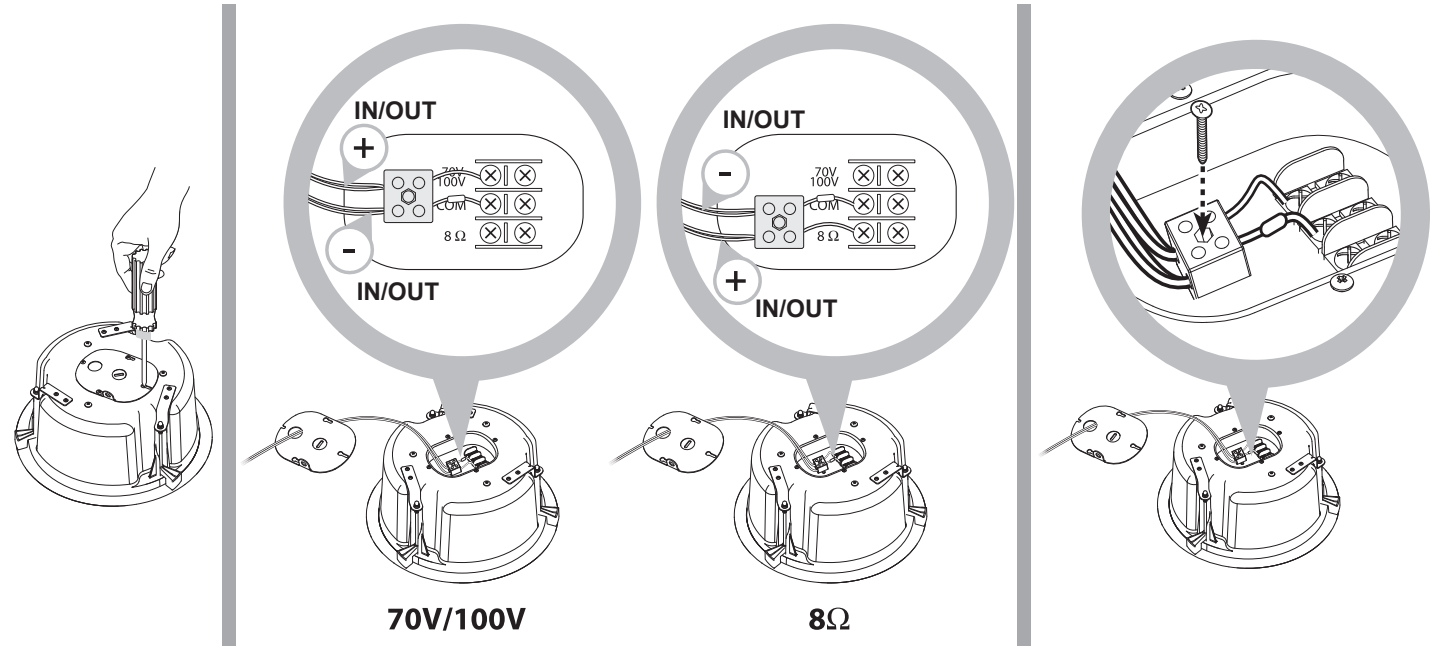

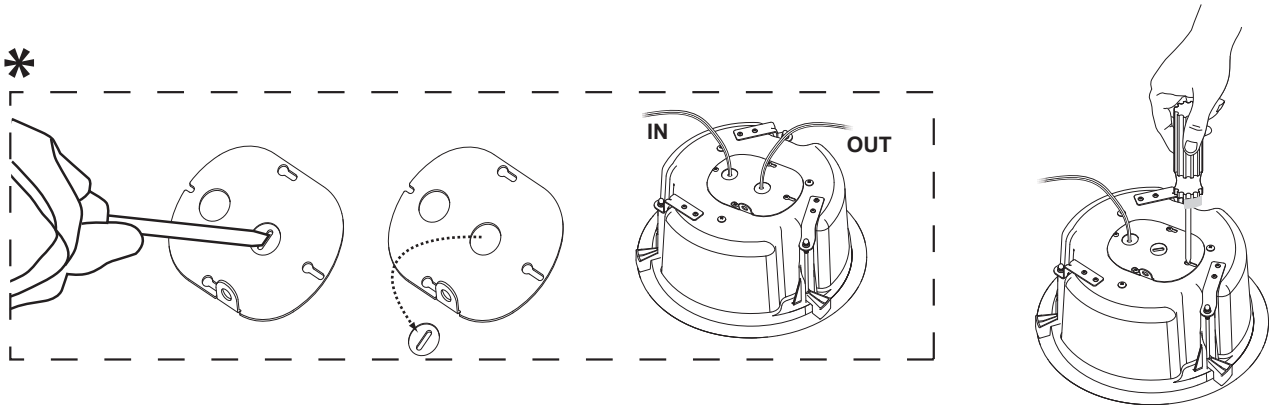

** 可选穿线孔*

第二个穿线孔可用于穿过并联到第二个扬声器的线缆。可使用平头螺丝刀去除此穿线孔盖板。

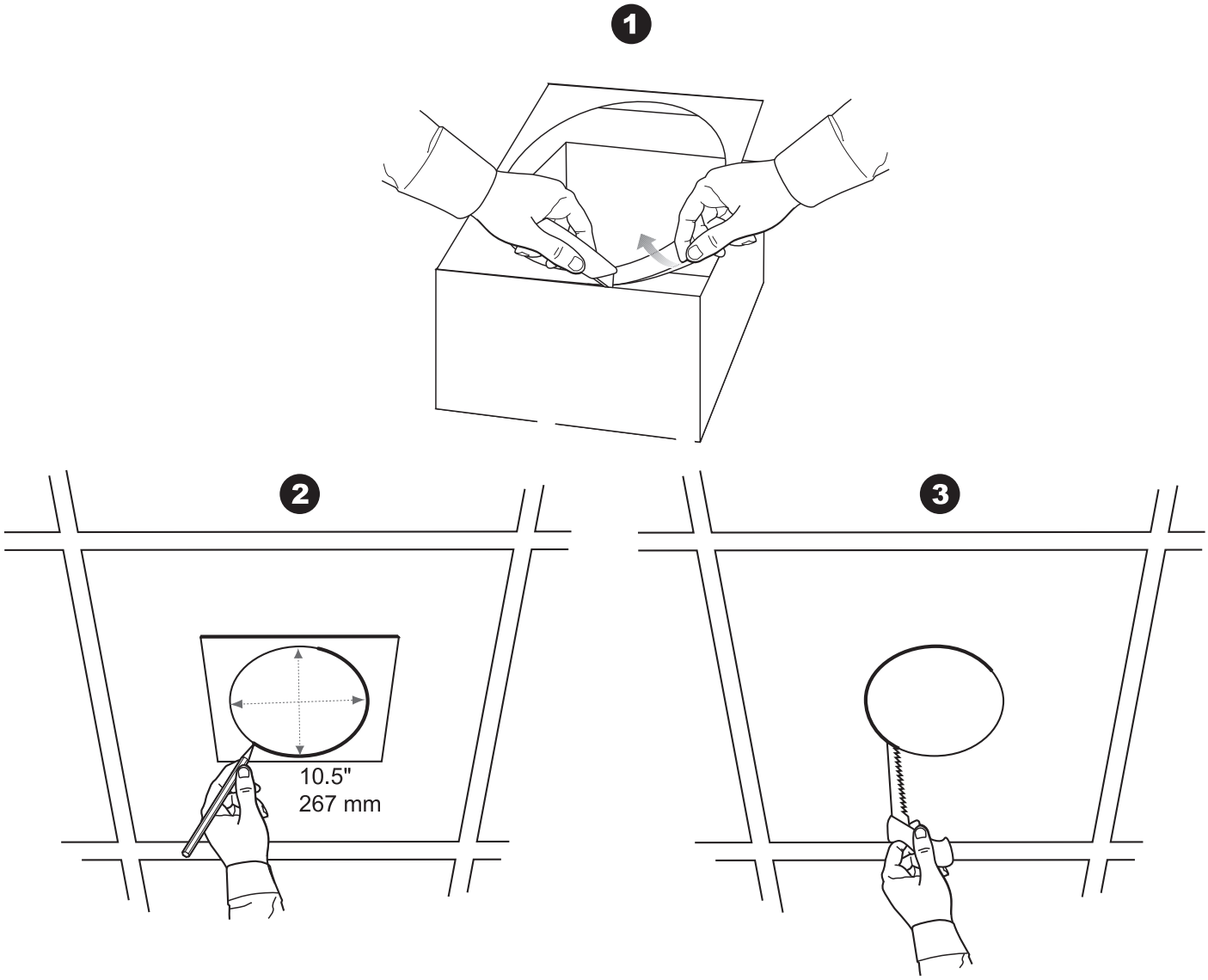

在天花板安装扬声器

1. 从包装箱中取出开孔模板。
2. 在天花板或桥板上画出开孔位置。
3. 开孔。
4. 装入扬声器。
5. 找到三个安装臂固定螺丝–A, B, C。
6. 旋紧安装臂螺丝固定住扬声器。
   请勿过分旋紧螺丝。如果使用电动螺丝刀，请设置为低扭力。

安装扬声器

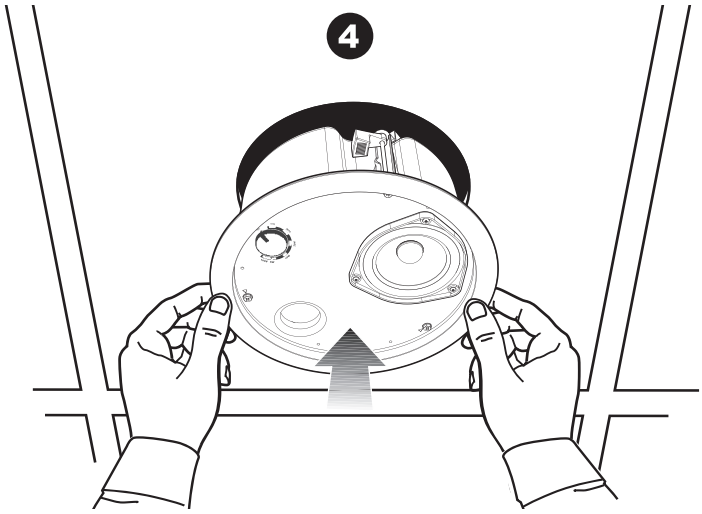

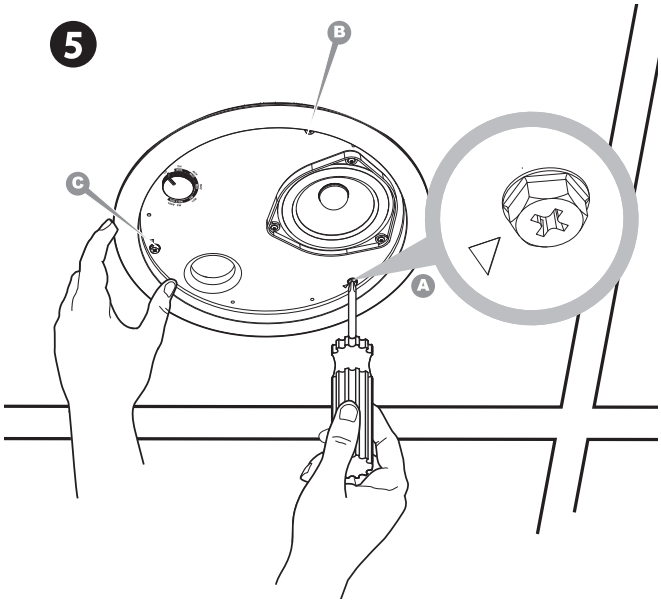

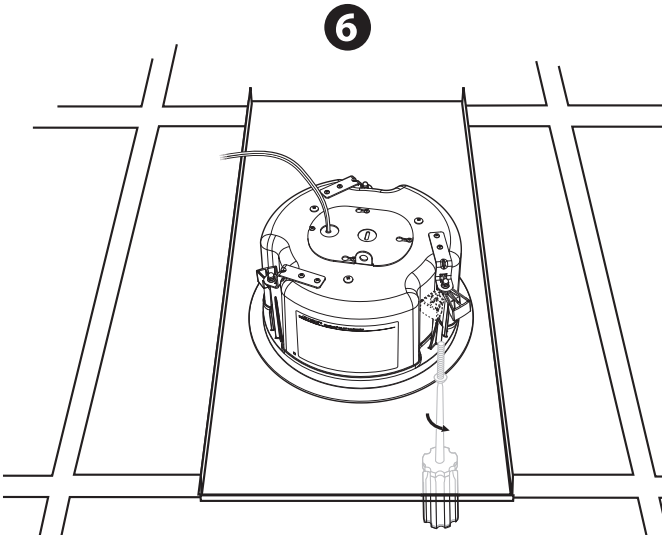

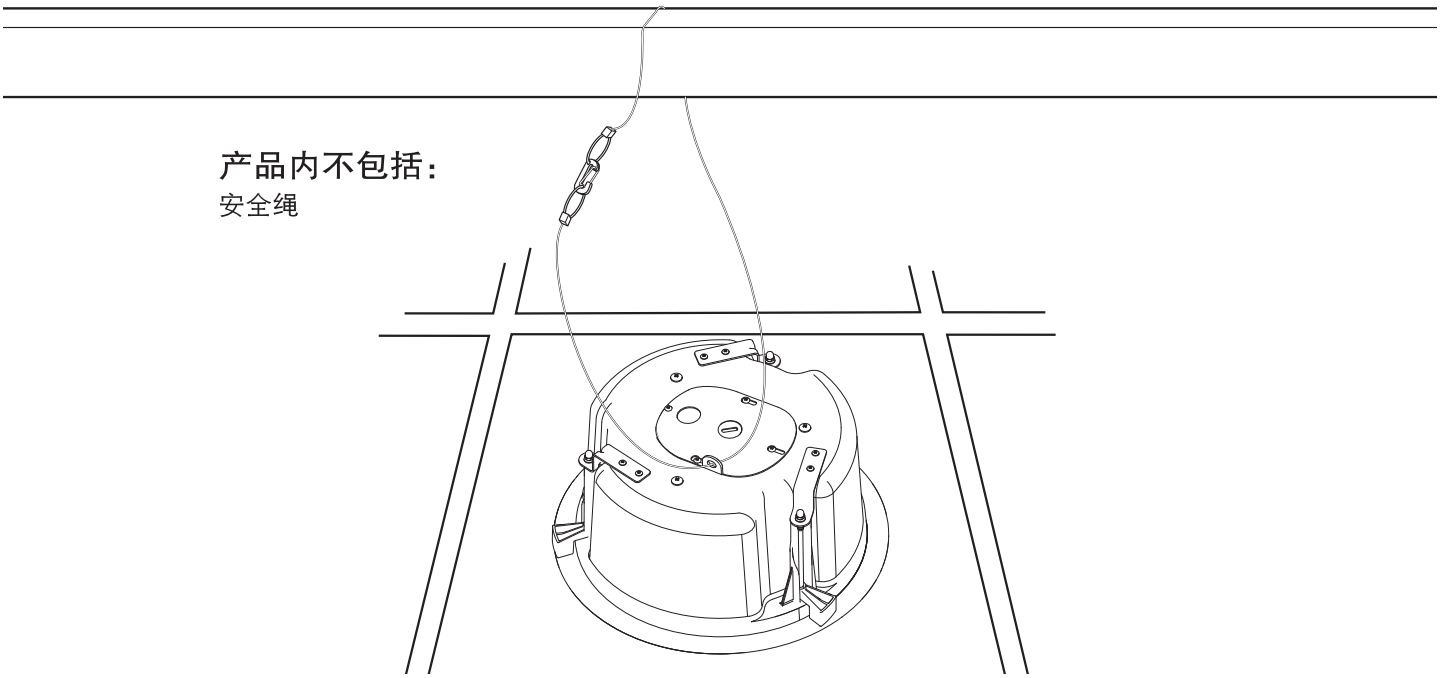

使用安全绳

- 某些地区的建筑规范要求使用额外的固定扬声器方法，以提高安全性。
- 请依据安全绳生产商的安装指引使用。
- 根据当地建筑规范，选择合理的安装位置、安装方式和安装件。

功率抽头设置

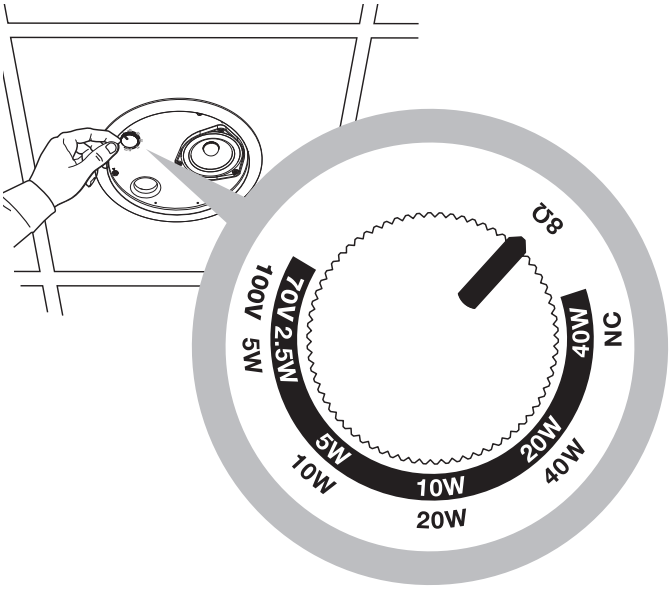

70V					
2.5W*	5W	10W	20W	40W	8Ω
5W*	10W	20W	40W	NC**	
100V					

* 出厂设置

** NC：无连接（请勿使用）

变压器功率抽头设置

通过旋转拇指旋钮设置功率。

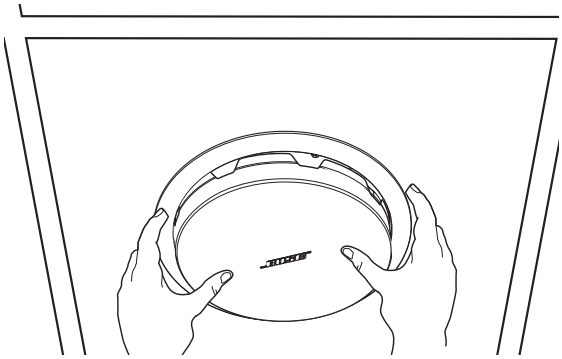

安装面网

用双手将面网安装到位。

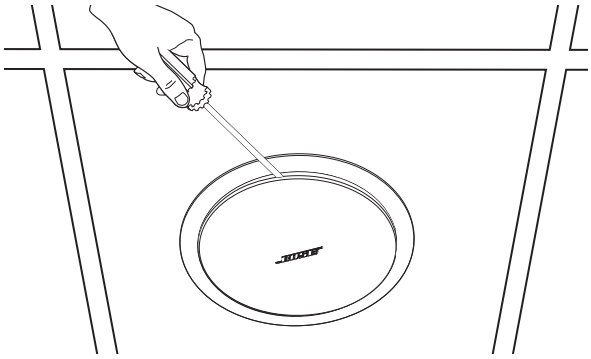

拆卸面网

用平头螺丝刀缓慢的将面网从扬声器上拆下。请注意不要用太大力，以免面网弯曲损坏。

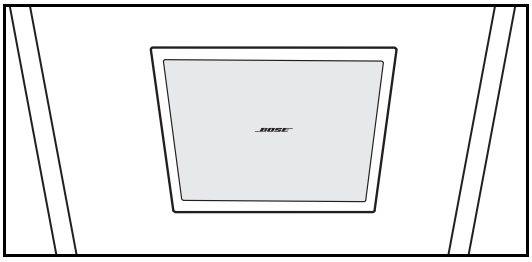

方形面网附件可供选购。

安全及符合标准

DS 40F 扬声器已通过多种测试并符合下列规范：

符合 ANSI / UL 1480−2005 规范：

- 防火信号传输惯例−UL UUMM 分类，文件编号 S 3241。
  控制编号 42S9。
  不得用于直流监控系统。
- 常规使用−UL UEAY 分类，文件编号 S 5591，控制编号 3N89。
- 适合室内湿度较大环境使用。
- 适合在符合 NFPA70 国家电气法规 2002 版第 640 条的 1 类、2 类或 3 类布线方法的安装中使用。
- 适合在符合 NFPA70 国家电气法规 2002 版第 760 条的火警电路布线方法一同使用。
- 适合用于空气调节高压空间。
- 符合 UL−2043，安装在空气调节空间的火警测试和释放可见烟雾的独立产品和附件。
- 符合 NFPA70 国家电气法规 2008 版，300−22(c) 部分。
- 符合 NFPA90−A 2008 版，空气调节和流通系统的安装，第 4.3.11.2.6.5 段落。

DS 40F 的设计符合下列欧洲综合系统的规范要求：

- 英国标准法规 BS 5839，第 8 部分。

UL 灵敏度在 3.1 米 (10 英尺) 的声压级 dBA 与功率抽头的关系：

功率	**ANSI / UL 1480 − 2005**	
抽头	**70V**	**100V**
2.5W	82 dBA	
5W	84 dBA	84 dBA
10W	87 dBA	87 dBA
20W	90 dBA	89 dBA
40W	92 dBA	92 dBA
8 Ω	92 dBA	

这里给出的声压级，依据的是 UL1480 中所规定的报告方法。

频率响应：
火警：400Hz~4kHz
普通信号：80Hz~16kHz (± 3dB)

线缆规格

FreeSpace DS 40F 扬声器支架专为 18 AWG (0.8 mm^2) 至 14 AWG (2.0 mm^2) 尺寸的导线而设计。

Better sound through research®

© 2010 Bose Corporation, The Mountain
Framingham, MA 01701-9168USA
AM325610 Rev.00
pro.Bose.com

325610-0010