OWNER'S MANUAL

Bose® FreeSpace® DS 40SE surface-mount loudspeaker

取扱説明書

この度は Bose® FreeSpace® DS 40SE surface-mount loudspeakerをお買い上げいただき、誠にありがとうございます。本機を正しくお使いいただくため、ご使用になる前に必ずこの取扱説明書をお読みください。また、必要なときにご覧になれるよう大切に保管しておくことをおすすめします。

※説明の便宜上、イラストは実物と異なる場合があります。

安全上の留意項目

ご使用前に、下記の「留意項目」をよくお読みになり、正しくお使いください。

この「安全上の留意項目」は、製品を安全に正しくお使いいただき、あなたや他の人々への危害や財産への損害を未然に防止するため、いろいろな絵表示をしています。内容をよく理解してから本文をお読みください。

絵表示について

⚠ **警告**	この表示を無視して、誤った取り扱いをすると、人が死亡または重傷を負う可能性が想定される内容を示します。
⚠ **注意**	この表示を無視して、誤った取り扱いをすると、人が損傷を負う可能性が想定される内容および物的損害のみの発生が想定される内容を示します。

⚠ △記号は警告・注意を促す内容があることを告げるものです。

⃠ ⃠記号は禁止の行為であることを告げるものです（左図の場合は分解禁止を意味します）。

❗ ●記号は行為を強制したり指示する内容を告げるものです。

●異常が発生したとき

⚠ 警告

電源プラグを抜く

変なにおいや音がしたときは、すぐに電源スイッチを切り、電源プラグを抜く
そのままの状態で使用すると、火災や感電の原因となります。すぐにアンプの電源スイッチを切り、アンプの電源プラグをコンセントから抜いてください。煙が出なくなるのを確認して、販売店に修理をご依頼ください。

電源プラグを抜く

内部に水や異物が入ったときは、すぐに電源プラグを抜く
そのままの状態で使用すると、火災や感電の原因となります。すぐにアンプの電源プラグをコンセントから抜いて、販売店に点検をご依頼ください。

ご相談ください

落としたり、キャビネットを破損したときは販売店に相談する
そのままの状態で使用すると、落下してけがや火災、感電の原因となります。販売店に点検、修理をご依頼ください。

●設置、保管するとき

⚠ 警告

必ず実行

総重量に耐える場所に取り付ける
取付場所の強度が不十分なとき、落下や転倒などでけがの原因となります。

禁止

本機の上や周囲に、小さな金属物を置かない
内部に金属片や異物などを落とさないでください。ショートや発熱などを起こし、火災の原因となります。

専用金具を使用

スピーカーに対応した専用金具を使用
スピーカー取付けに金具を使用される場合は、スピーカーに対応した専用金具をご使用ください。対応外の金具や他社製の金具を使用すると、スピーカーの落下や破損の恐れがあります。

必ず実行

配線および取付は、取扱説明書に記載してある通りに行う
配線および取付は、取扱説明書に記載してある通りに行ってください。配線、取付を間違えますと、火災、その他の事故の原因となります。

禁止

不安定な場所に置かない
ぐらついた台の上や傾いた所、振動する所など、不安定な場所に設置しないでください。落ちたり倒れたりして、けがや事故の原因となります。

必ず実行

適切なボルト、ナット類を使用する
取付ネジは、スピーカーおよびブラケットの重量を確認した上で天井、壁の材質にあったものを選んで取り付けを行ってください。強度が足りませんとスピーカーの落下により、けがや事故の原因となります。

必ず実行

ネジは確実に締める
締め付けが弱かったり、奥まで締めこんでいない場合は、落下してけがの原因となります。

必ず実行

スピーカーコードは安全な場所に這わせる
スピーカーコードを人が通るところなど引っ掛かりやすい場所に這わせないでください。つまずいて転倒したり、スピーカーが落下し、けがや事故の原因となります。

●設置、保管するとき

⚠ 警告

分解禁止

本体のカバーを外したり、分解や改造をしない
火災や感電、けがの原因となります。内部の点検や修理は、販売店にご依頼ください。

安全な場所に保管

梱包袋は安全な場所に保管する
製品を梱包していた袋は、お子様の手の届かない安全な場所に保管してください。窒息などの事故の原因となります。

⚠ 注意

ご相談ください

設置作業は専門業者へ
設置に関しては、専門の業者にご依頼ください。

禁止

高温の場所に置かない
窓を閉めきった自動車の中や直射日光が当たる場所、熱源のそばなど、温度が異常に高くなる場所に機器を設置 ・ 保管しないでください。過熱や部品の変形などにより、火災や感電の原因となることがあります。

禁止

ほこり、油煙、湯気、湿気、高温の場所に置かない
ほこり、油煙、湿気の多い場所や、直射日光の当たる場所、直接ライトが当たる場所、高温になる車の中などには置かないでください。故障の原因となります。

注意

けがに注意
スピーカーを高いところに設置される場合には、足下が不安定になりますので作業には十分ご注意ください。けがや事故の原因となります。

禁止

スピーカーコードを傷付けない
スピーカーコードを傷付けたり、無理に曲げたり、引っ張ったり、加熱したり、上に重い物を乗せたりしないでください。コードが破損して、火災や故障の原因となることがあります。

●使用するとき

⚠ 注意

禁止

スピーカーにより掛かったり、ぶら下がったりしない
スピーカーを取り付けた後、スピーカーにより掛かったり、ぶら下がったりして重量を掛けますと転倒や落下などで、けがや事故の原因となります。

禁止

長時間音が歪んだ状態で使用しない
スピーカーが発熱し、火災の原因となることがあります。

必ず実行

定期的な点検をする
金属やネジ、ワイヤーが錆びると、落下などの原因となりますので、定期的に点検をしてください。

必ず実行

配線時は電源プラグをコンセントから抜く
電源プラグをコンセントに差したまま行うと、感電の原因となることがあります。

特　長

Bose® FreeSpace® DS 40SE surface-mount loudspeakerは、商業・公共施設向けスピーカー FreeSpace DSシリーズの統一された音質・デザイン・機能性を採用した、ミディアム・クラスの露出型・全天候型・ハイインピーダンス/ローインピーダンス兼用スピーカーです。
小音量のバックグラウンドミュージック再生から、中程度のフォアグラウンドミュージック再生までの用途に最適。レストランやカフェなどの商業施設をはじめ、会議室やホテルなどあらゆる公共施設において、高品質な音楽再生と明瞭性の高いスピーチ再生を提供します。

- 新開発の全天候型11.5cmフルレンジドライバーにより、低域から高域までバランスのとれた高音質なフルレンジパフォーマンスを実現
- 国際規格IEC529に基づく防塵・防水保護等級IP55適合。耐久性の高い全天候仕様。屋内施設から屋外施設まで幅広く対応可能
- 壁掛け用ブラケット付属版と天井吊り下げ用ブラケット付属版との2種類のバリエーションを用意
- マルチタップトランスを採用し、70/100Vラインのハイ・インピーダンスと8Ω/40Wのロー・インピーダンスの両伝送方式に対応
- スピーカー前面に配置されたタップホイールにより、工具を使用することなく簡単に出力を切り替え可能
- スマートでスタイリッシュなデザインはあらゆる商業空間にマッチ。カラーはブラックとホワイトの2色を用意

● スピーカーの防磁について

このスピーカーは防磁処理が施されていませんので、ブラウン管式のテレビやモニターなどに近づけないでください。近づけると、画面に色ムラなど影響が生じる場合があります。その場合はテレビやモニターからスピーカーを十分（約60cm以上）離し、テレビの電源を切り、15分から30分の間隔をあけてから再度テレビの電源を入れてください。テレビの自己消磁機能によって、正常な画面に戻ります。その後も、画面に影響が生じる場合には、スピーカーをさらにテレビから離してご使用ください。

開梱時のご注意

もし開梱時に損傷などが発見された場合や、内容物が不足しているときはそのままの状態を保ち、ただちにお買い上げになった販売店までご連絡ください。そのままでのご使用はおやめください。また、箱や梱包材は、後日の修理メンテナンス等が必要になった場合のために保管しておくことをおすすめします。

内容物

※スピーカーコードは付属されておりません。

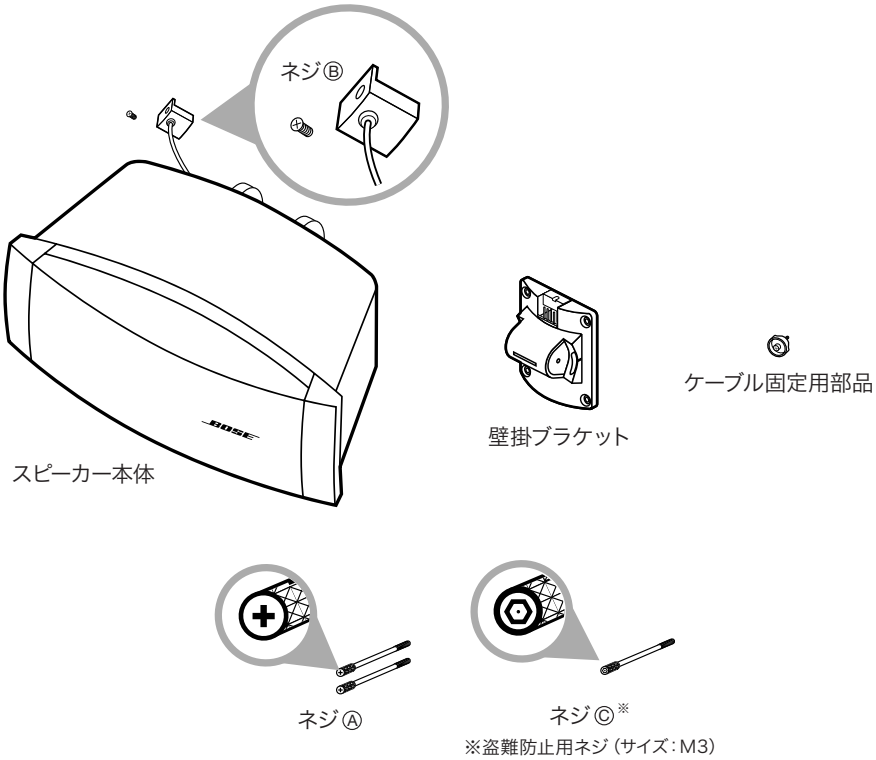

スピーカーのお手入れについて

キャビネットの汚れを落とす場合

- 汚れやホコリは、柔らかい布で、から拭きをしてください。
- 汚れがひどいときには、中性洗剤を薄めた水に柔らかい布を浸し、堅く絞ってから汚れを拭きとり、別の乾いた柔らかい布で、から拭きをしてください。
- シンナー、ベンジン、アルコール、化学薬品を使用すると表面が侵されたり文字が消えたり外装ムラになることがありますから絶対に使わないでください。また、スプレー式の殺虫剤や消臭剤、芳香剤などもかからないようにご注意ください。

接続について

●スピーカーとアンプを接続するときは、必ずアンプの電源を切ってから行ってください。

●壁掛ブラケットの裏面にある入力端子とアンプからの出力端子をスピーカーコードで接続してください。

●スピーカーコードは、下の図のように先端の被覆をむいておきます。

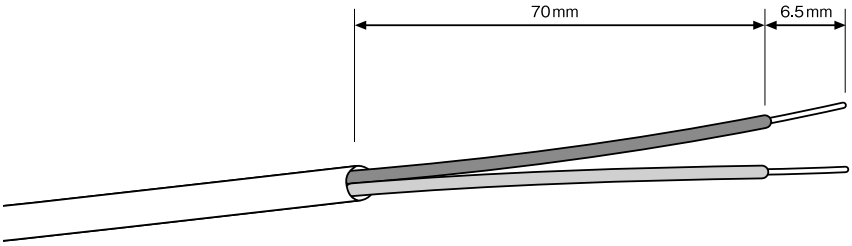

※スピーカーコードの極性（⊕、⊖）を間違えますと、音の定位がフラついたり低音が出なくなったりします。

エンドキャップの外し方

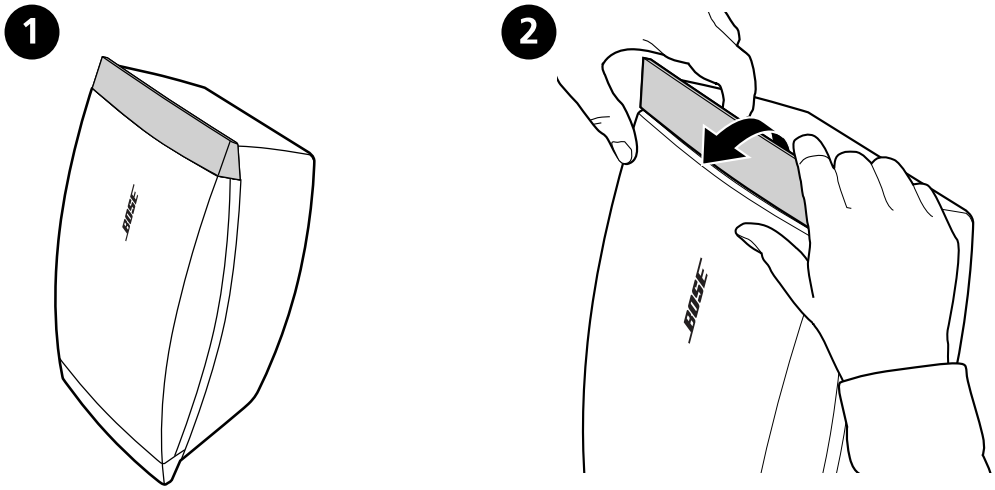

スピーカーを横に設置する場合

●上下方向に角度を調節できるように設置する場合

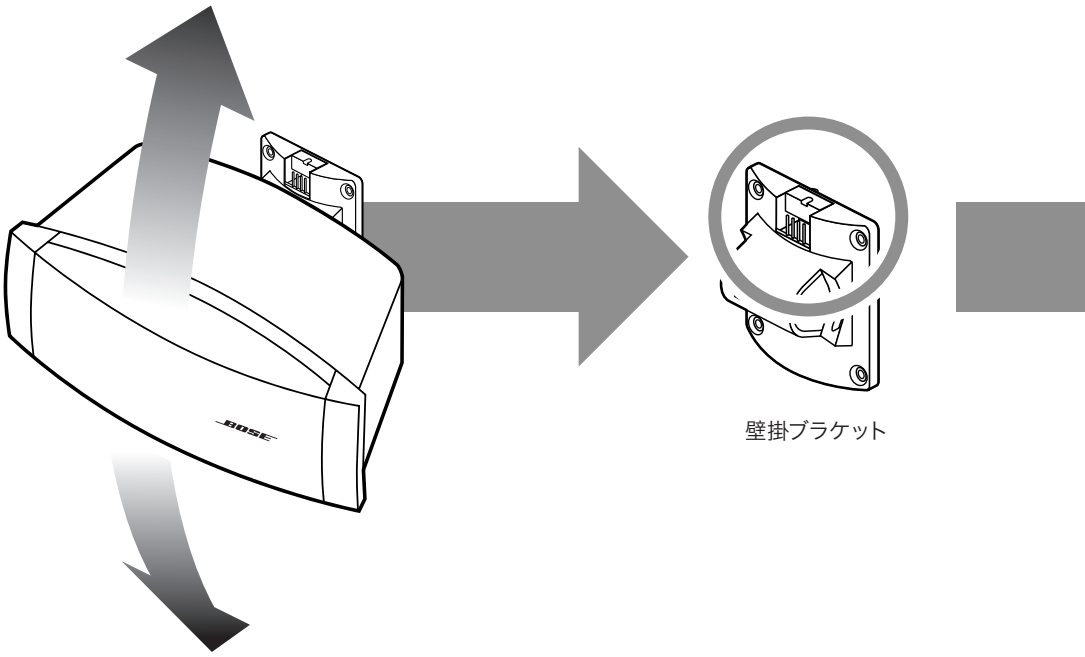

●左右方向に角度を調節できるように設置する場合

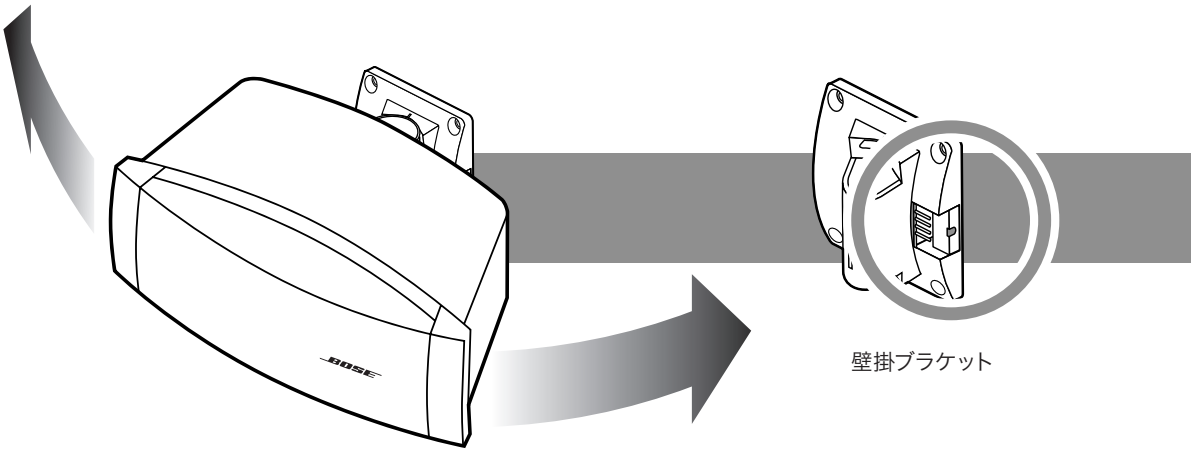

安全ワイヤー取付
（ネジ穴M4 深さ9）

落下防止安全ワイヤーを別途用意して取り付けます。
ワイヤーは、壁掛ブラケットに取り付けるのでなく、本体と天井や壁取付面を直接つないでください。

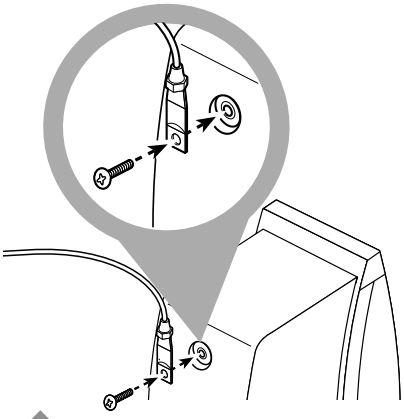

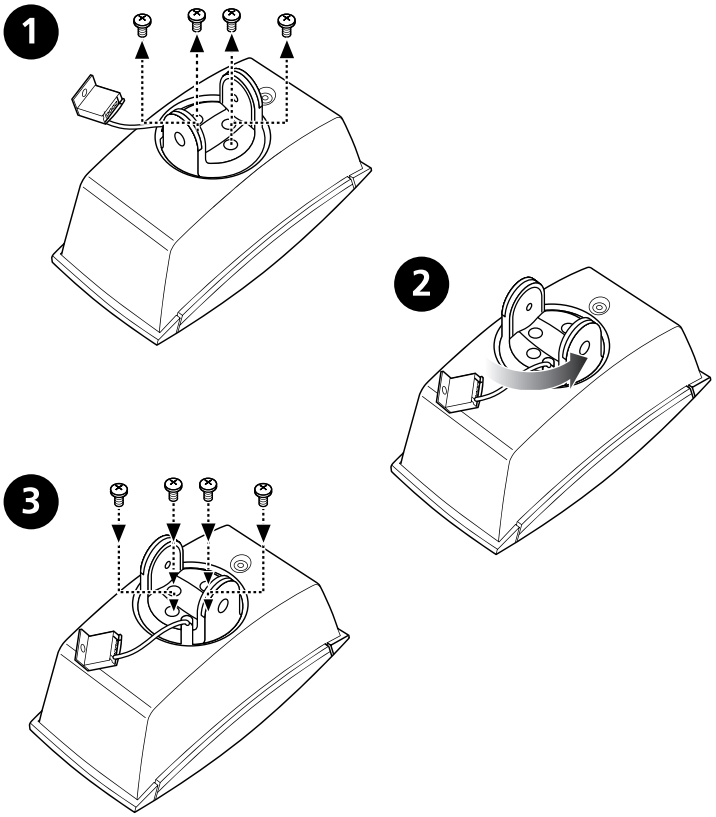

スピーカーを縦に設置する場合

●上下方向に角度を調節できるように設置する場合

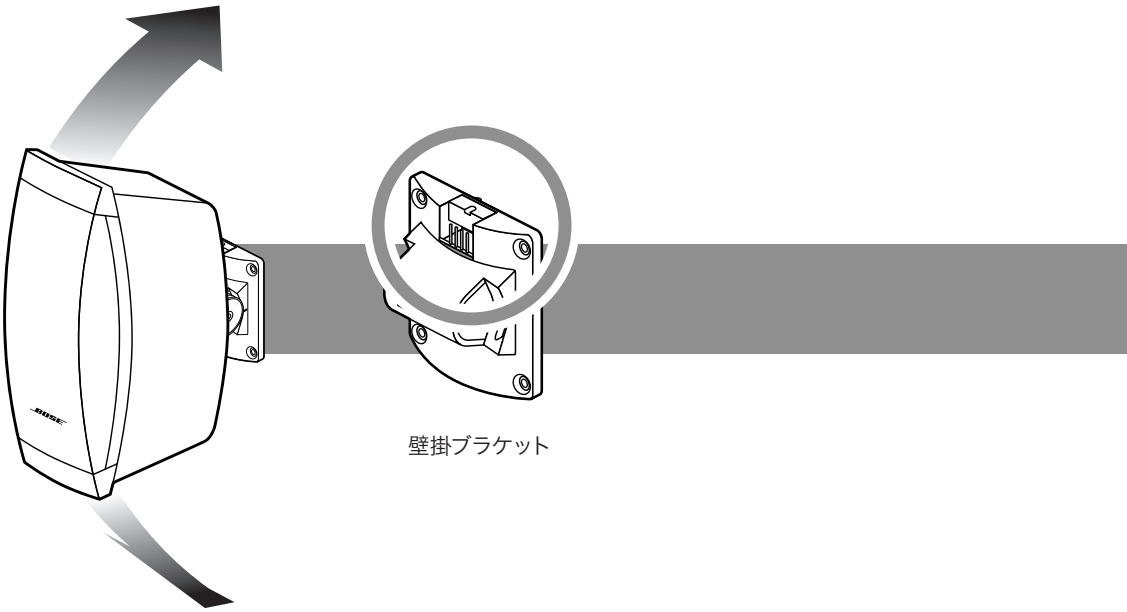

●左右方向に角度を調節できるように設置する場合

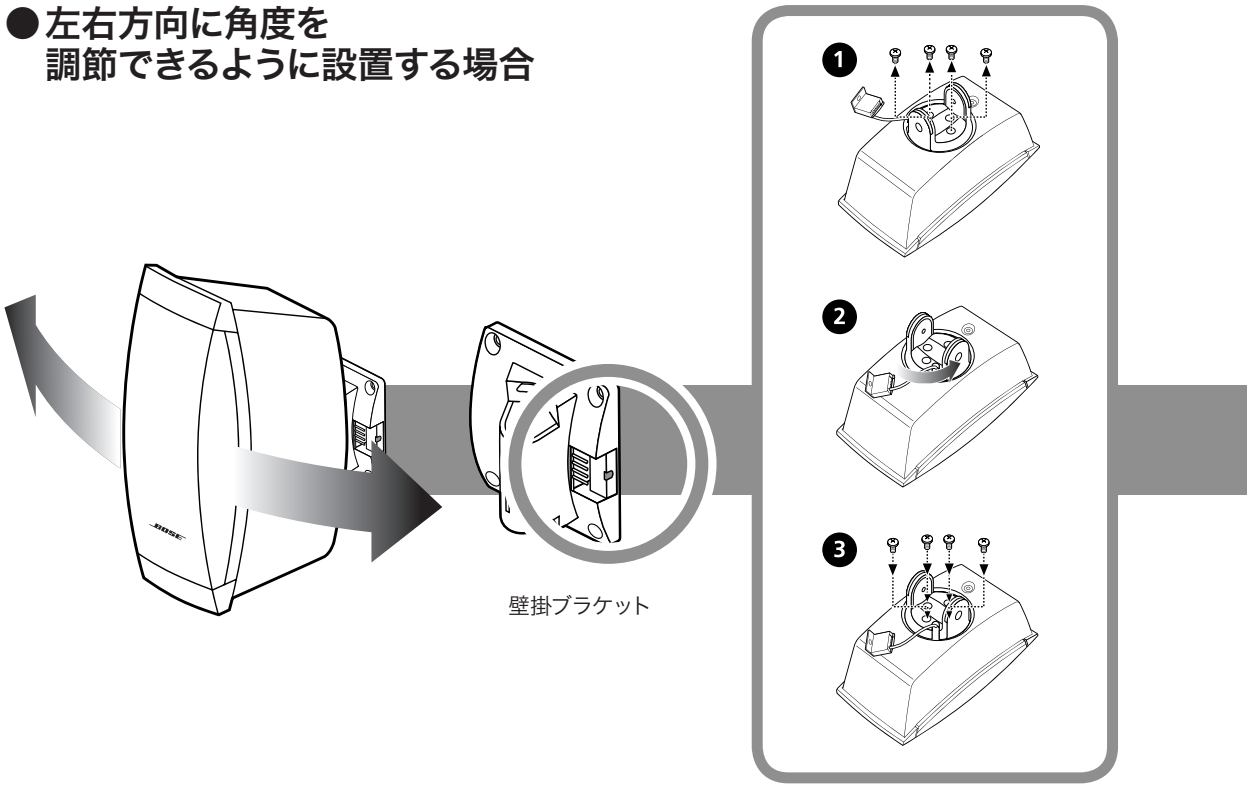

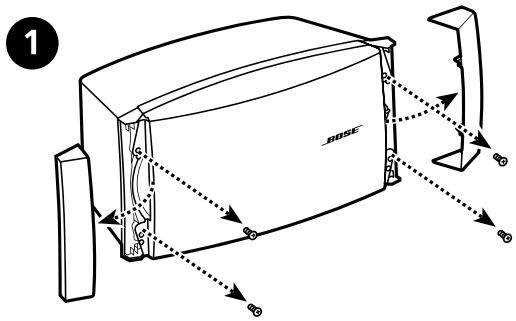

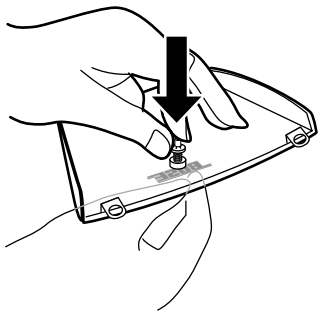

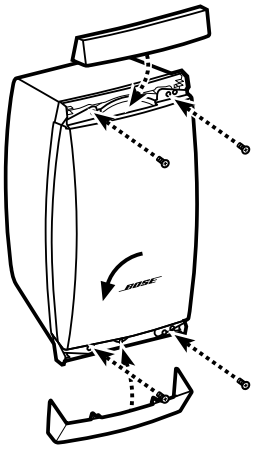

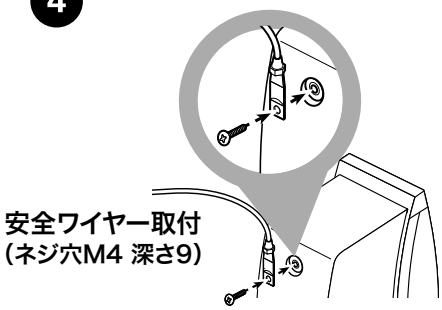

落下防止安全ワイヤーを別途用意して取り付けます。
ワイヤーは、壁掛ブラケットに取り付けるのでなく、本体と天井や壁取付面を直接つないでください。

A. 壁にケーブル穴を開けて取り付ける場合

A-1

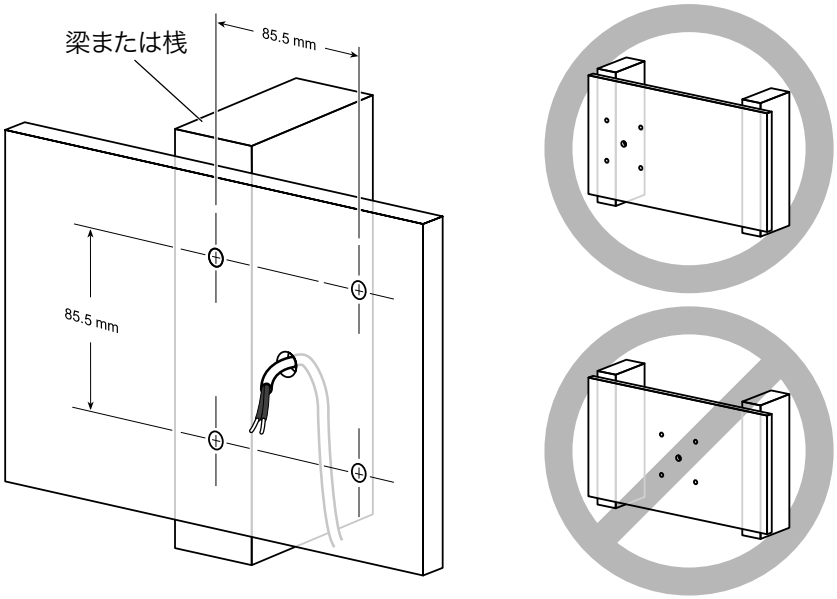

取り付け位置の確認と、取り付け場所にスピーカーケーブルを通しておきます。

⚠注意	・取り付けに関しては、専門の業者に依頼することをおすすめします。 ・ネジは確実に締めてください。締め付けが弱かったり、奥まで締めこんでいない場合は、落下してケガの原因 になります。 ・取り付ける面の強度が不十分の場合、取り付けても、しっかり固定できず落下してケガの原因になります。 ・説明どおりに取り付けなかったり、取付面の強度が不足している場合や、材質に合った適切なネジやアンカーを使用しなかった場合は、落下してケガの原因になります。

A-2　●ローインピーダンス接続（8Ω）の場合

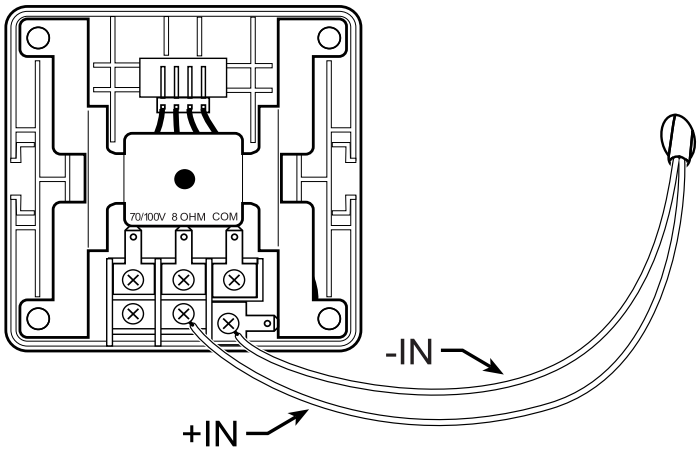

●ハイインピーダンス接続の場合

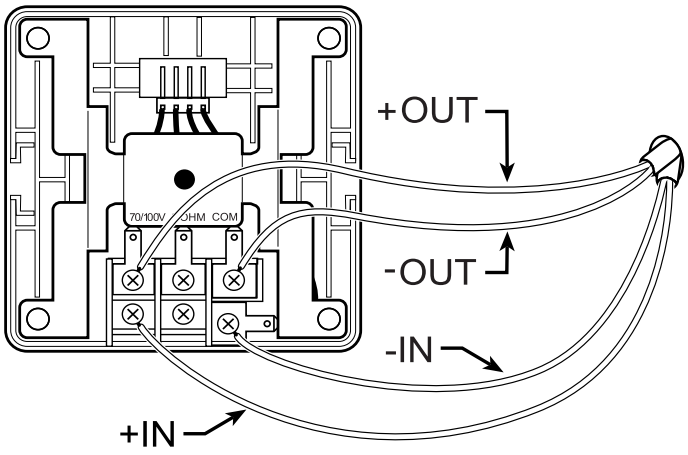

A-3

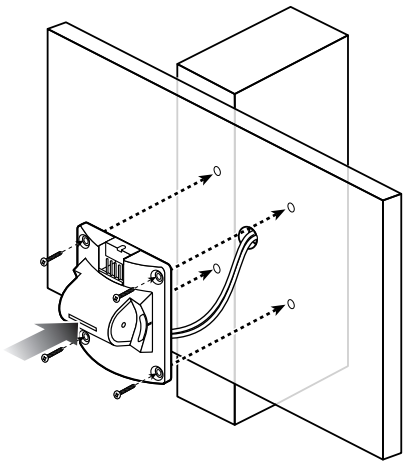

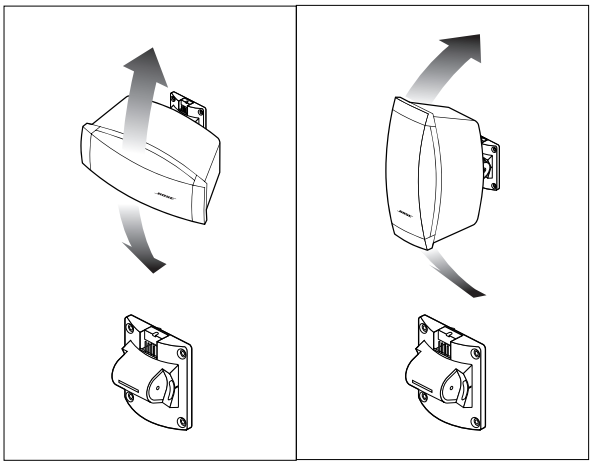

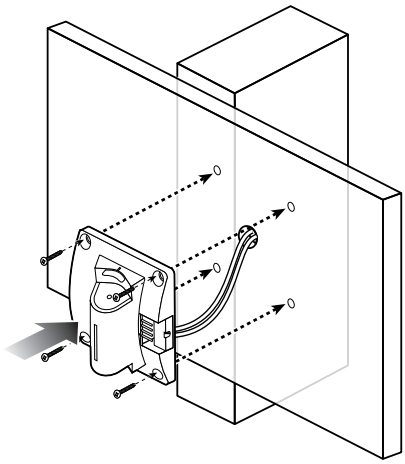

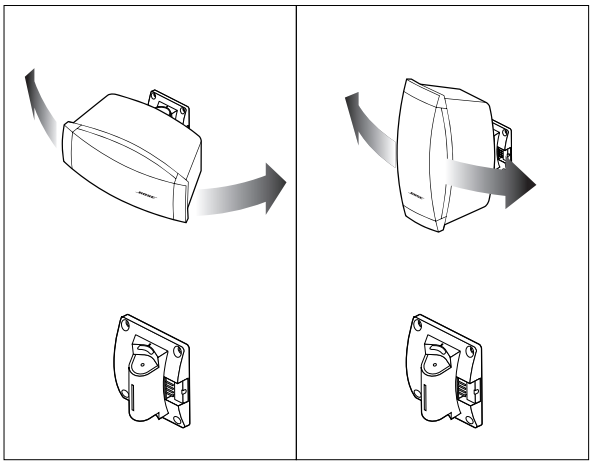

B. 壁にケーブル穴を開けられない場合

B-1

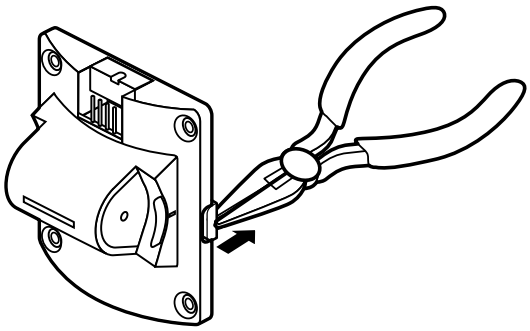

B-2

●ローインピーダンス接続（8Ω）の場合

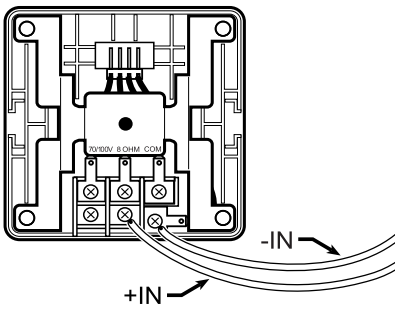

●ハイインピーダンス接続の場合

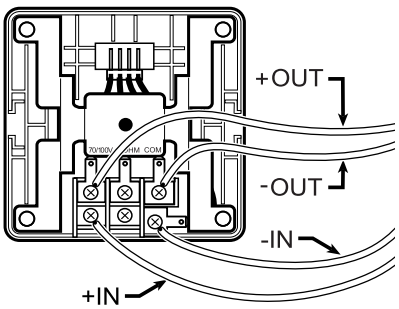

付属の壁掛ブラケットの使い方

B-3

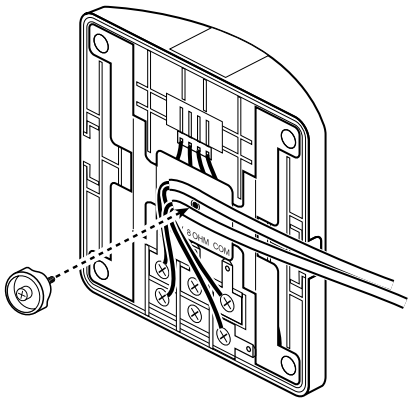

B-4

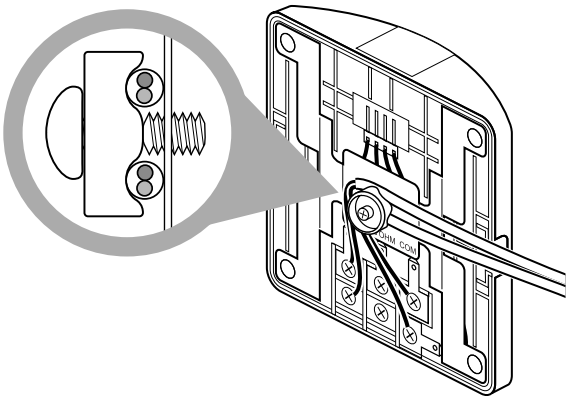

B-5

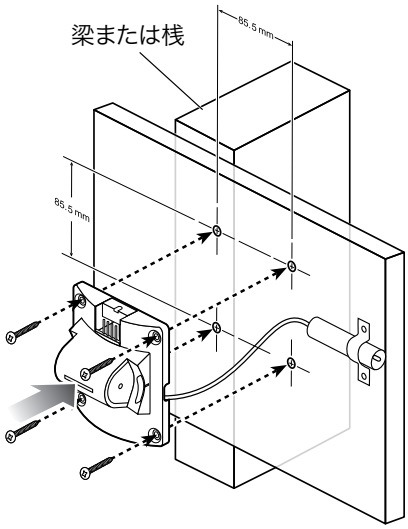

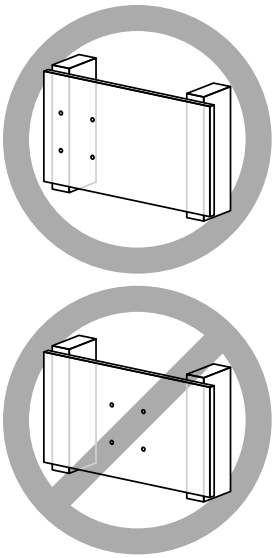

⚠注意	・取り付けに関しては、専門の業者に依頼することをおすすめします。 ・ネジは確実に締めてください。締め付けが弱かったり、奥まで締めこんでいない場合は、落下してケガの原因になります。 ・取り付ける面の強度が不十分の場合、取り付けても、しっかり固定できず落下してケガの原因になります。 ・説明どおりに取り付けなかったり、取付面の強度が不足している場合や、材質に合った適切なネジやアンカーを使用しなかった場合は、落下してケガの原因になります。

B-6

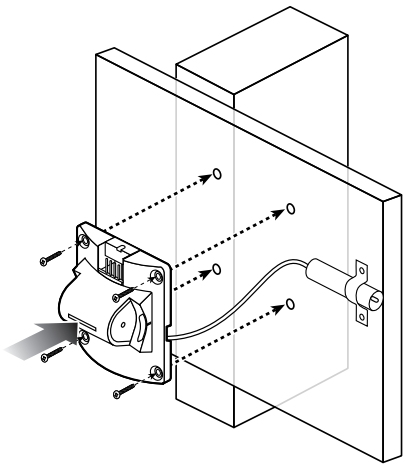

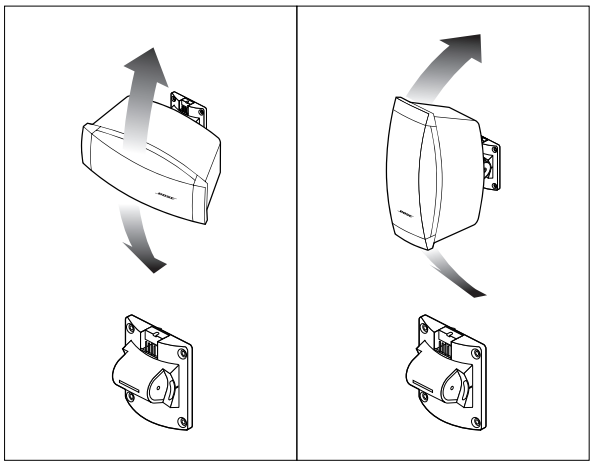

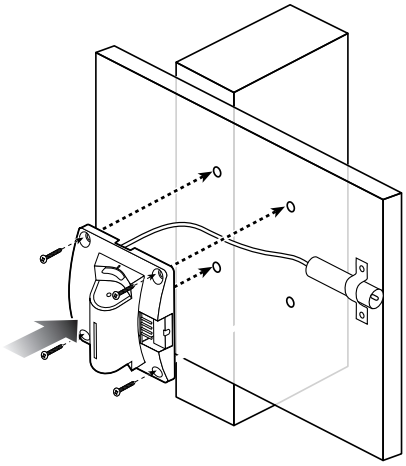

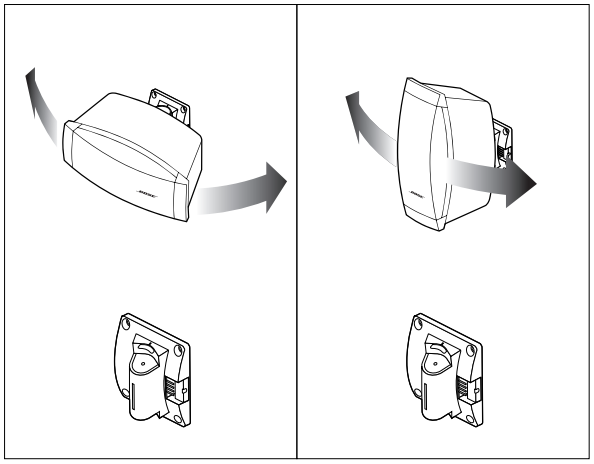

ブラケットとスピーカーの接続のしかた

1

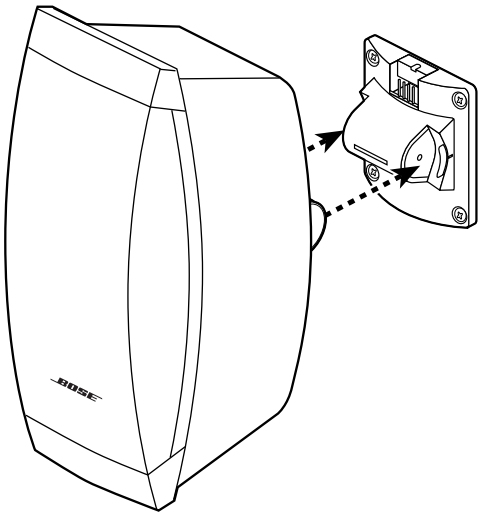

2

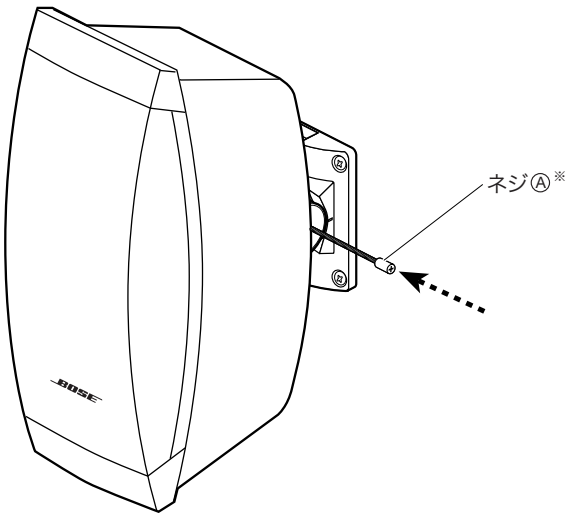

※ネジⒶのかわりにネジⒸを使用することで盗難防止効果があります。

スピーカーの角度の調節のしかた

1

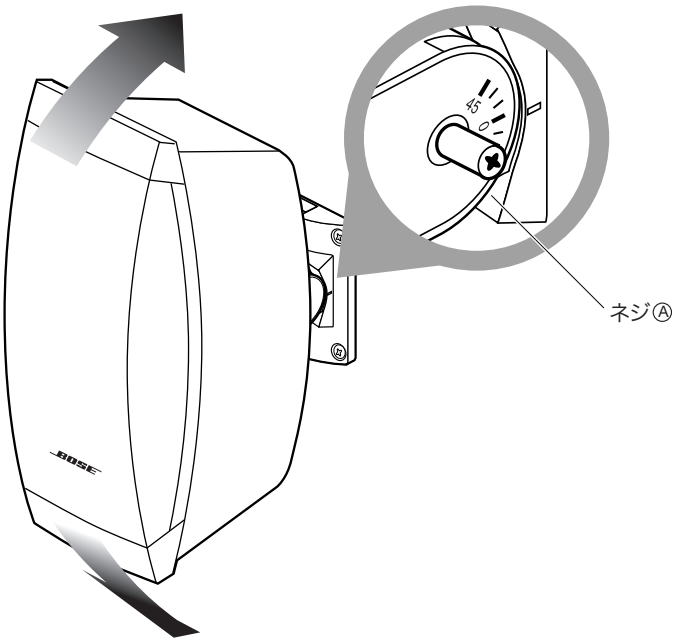

注意!
必ず守ってください

角度の調節を行う時は、必ずネジⒶをゆるめます。

スピーカーの角度を調節する場合は、ネジⒶを十分にゆるめてから（外れるぐらい）スピーカーの向きを変えてください。ネジのゆるめ方が不十分ですと、角度を固定する部分が削れて固定できなくなることがあります。角度が決まったら、ネジⒶをしっかり締め付けて固定してください。

2

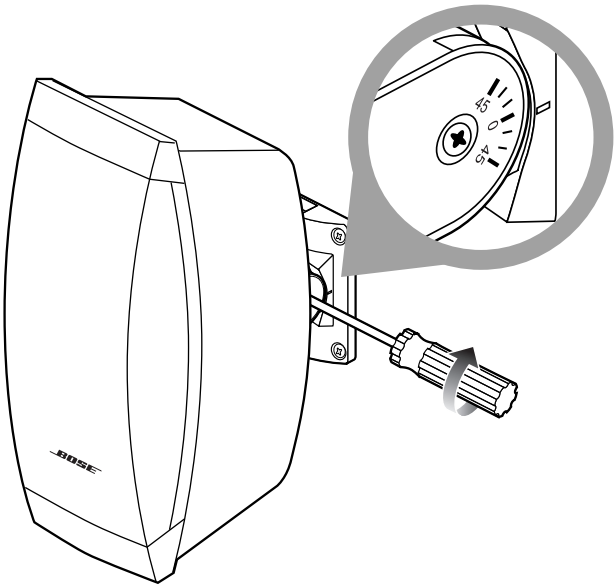

ワイヤーコネクターの取り付け方

1

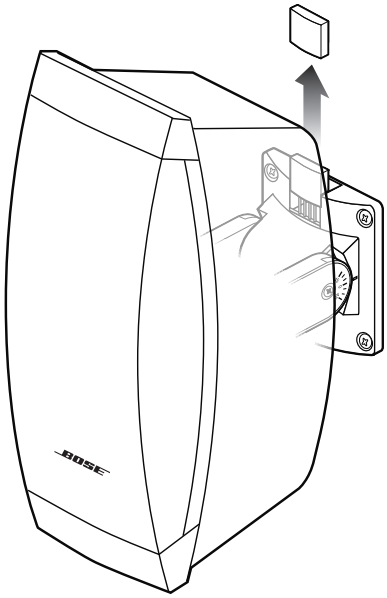

2

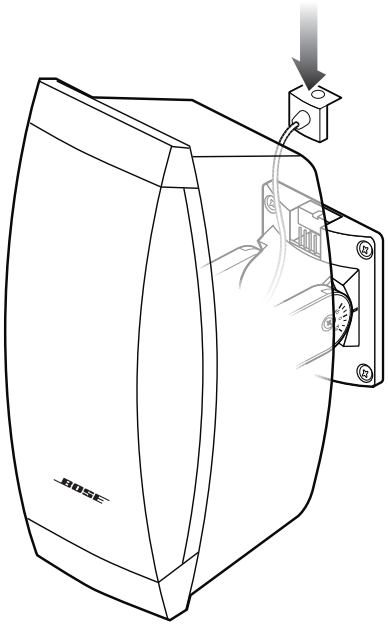

3

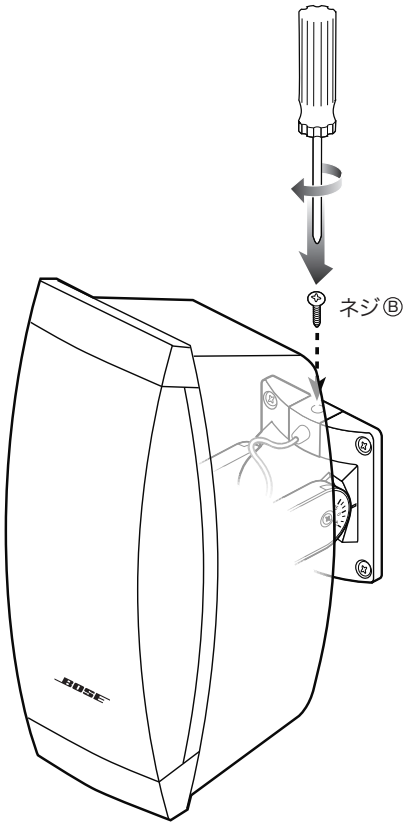

マルチタップトランスの切り換え方

70V					
2.5W*	5W	10W	20W	40W	8Ω
5W*	10W	20W	40W	NC**	
100V					

* 工場出荷時設定　　**NC: 使用禁止

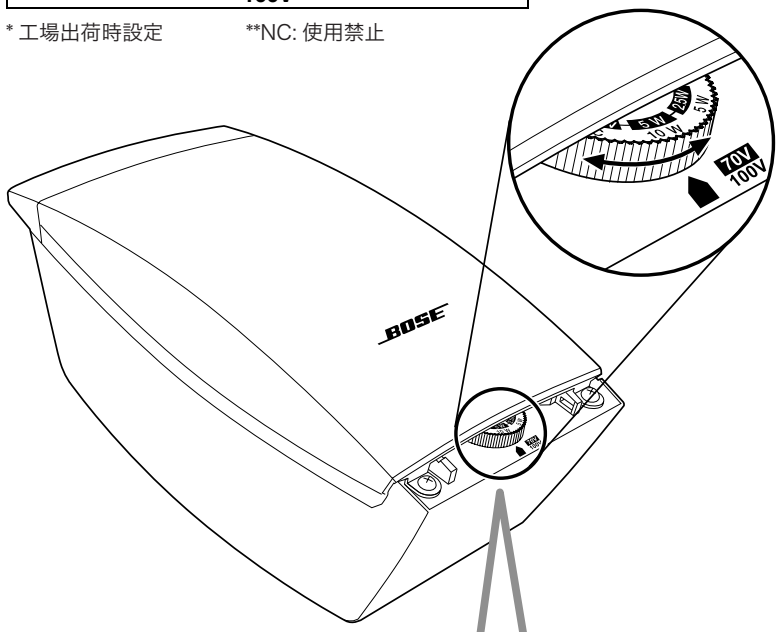

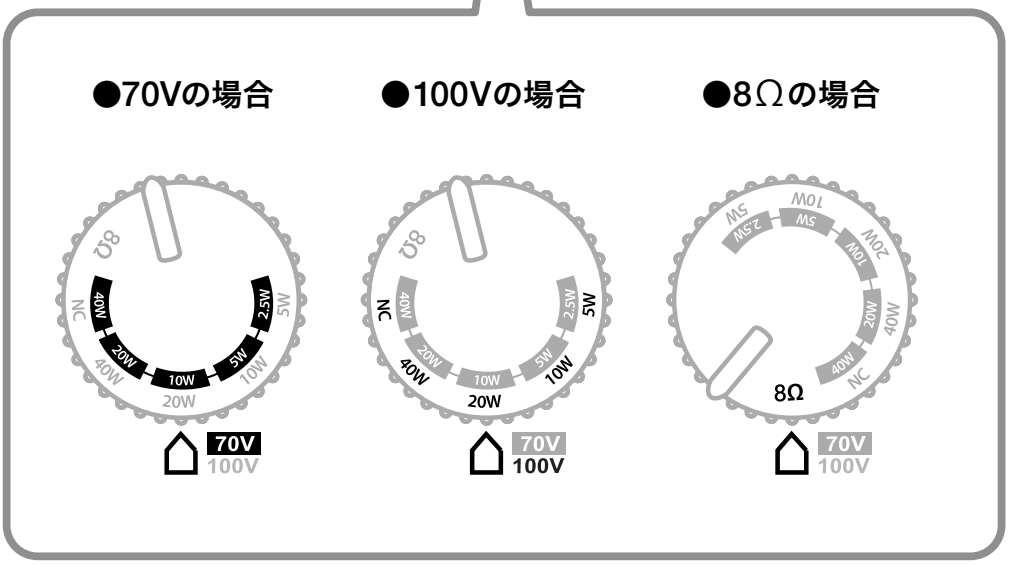

⚠注意	100V 伝送で使用する際に、タップをNC に合わせないでください。 過負荷になり火災や機器の故障の原因となります。

仕　様

ユニット構成	11.5cmフルレンジドライバー × 1
許容入力	40W
インピーダンス	8Ω、70V/100V伝送対応
タップ設定	70V伝送時：2.5, 5, 10, 20, 40W /100V伝送時：5, 10, 20, 40W
タップ初期設定値	2.5W (70V伝送時) / 5W (100V伝送時)
感度	87dB SPL (1W@1m, pink noise)
最大音圧レベル	103dB SPL (1m/pink noise)、109dB SPL (peak)
再生周波数帯域	80Hz - 16kHz (-3dB)
指向特性	水平125°、垂直125° (-6dB、average 1-4kHz)
振り角度	横向き設置 水平：左右30°または垂直：+30〜-45° (15°ずつ調節可能) 縦向き設置 水平：左45°〜右30°または垂直：±30° (15°ずつ調節可能)
入力端子	ネジ式ターミナル (付属ブラケット部)
外形寸法	326(W) × 160(H) × 175(D)mm 本体のみ
質量	約3.5kg 本体のみ (壁掛けブラケット取付時：約3.9kg)
付属ブラケット	壁掛けブラケット
防塵・防水規格	IP55 (IEC529)
落下防止ワイヤー取付穴	M4 深さ9mm (スピーカー背面)
カラー	ブラック (DS 40SEB)・ホワイト (DS 40SEW)

お問い合わせ先

故障、修理、製品等のお問い合わせ先
ボーズ合同会社　カスタマーサービス
お客様専用ナビダイヤル 0570-080-021

保　証

保証の内容および条件は付属の保証書をご覧ください。

ボーズ合同会社 http://www.bose.co.jp/

BOSE
Better sound through research

● 仕様及び外観は改良のため予告なく変更することがあります。
● 弊社取扱以外の製品については、保証の責任を負いかねますのでご了承願います。

OM-1451-H
17・11 (B)